PSR... Kotviaca skrutka - zinkovanie lamelové



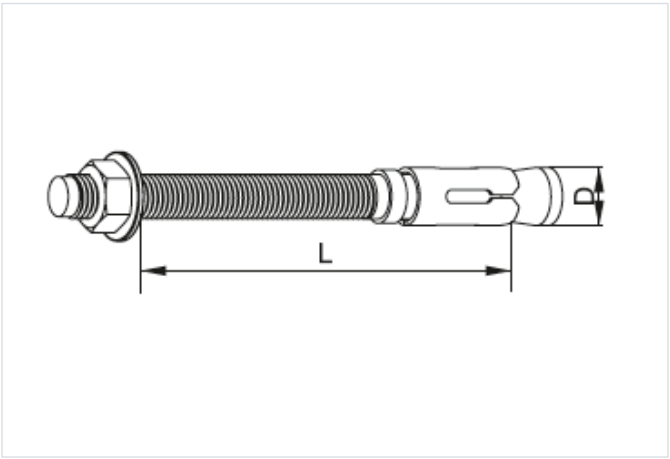

- Upevnenie konštrukcie k betónovému základu

Materiál

- FP - Oceľ so zinkovým lamelovým povlakom podľa STN EN ISO 10683:2014

Verzie

Symbol	Katalógové číslo	Rozmer d (mm)	Dĺžka L (mm)	Množstvo (ks)
PSRM8x75 FP	650875	8	75	100
PSRM10x90 FP	650093	10	90	100
PSRM12x110 FP	651211	12	110	100