PGM6... Závitová tyč - nerez A2 (1.4301)

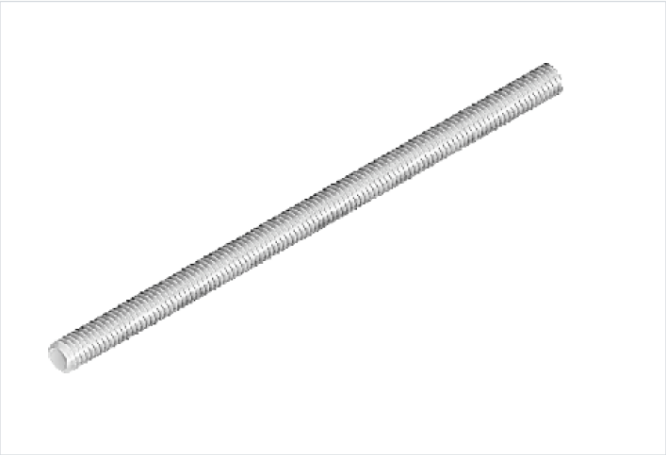

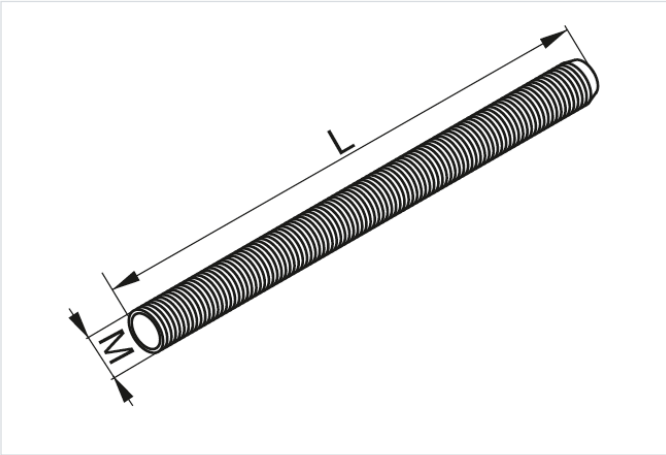

- Upevnenie konštrukcie

Materiál

- E2 - nerez A2 (1.4301)

Doplňujúce informácie

- Trieda materiálu 5.8

Verzie

Symbol	Katalógové číslo	Závit M (mm)	Dĺžka L (mm)	Pevnosť v ťahu (kN)	Hmotnosť 1 ks (kg)	Množstvo (ks)
PGM6/1 E2	652110	6	1 000	8.44	0.12	25
PGM6/2 E2	652120	6	2 000	8.44	0.23	25
PGM6/3 E2	650400	6	3 000	8.44	0.35	25

Príklady použitia

