PCS70... Základová doska - žiarový zinok

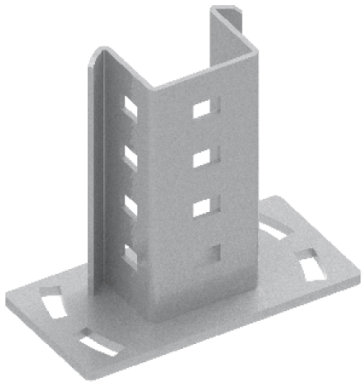

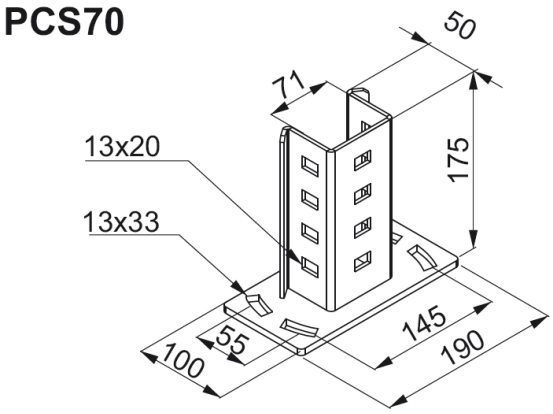

- Montáž zvislého profilu CT70H50... a CWT70H50... ako podperného stĺpa konštrukcie k zemnej skrutke GSW76x...N

Materiál

- Oceľ S235, žiarovo zinkovaná podľa
- STN EN ISO 1461:2011

Doplňujúce informácie

- Zvýšená pevnosť vďaka špeciálne tvarovaným výstužným prelisom
- Otvory v základovej platni umožňujúce nastavenie polohy počas montáže

Na montáž k:

- K zemnej skrutke použite 4 x sada skrutiek SMM10x30F

Verzie

Symbol	Katalógové číslo	Hmotnosť 1 ks (kg)	Množstvo (ks)
PCS70 F	751217	1.81	5

Príklady použitia

