PCB70... Základová doska - žiarový zinok

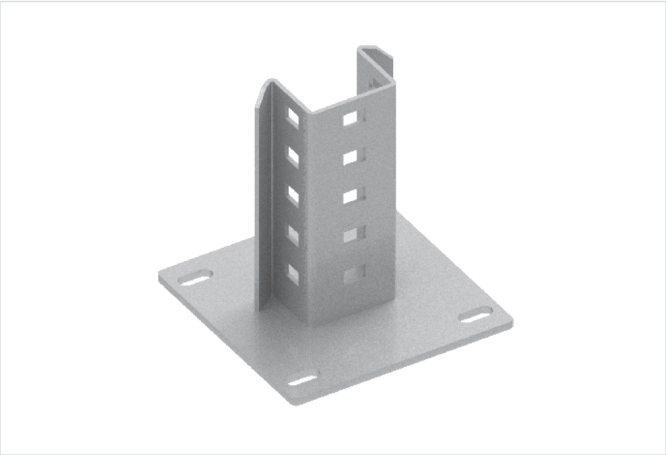

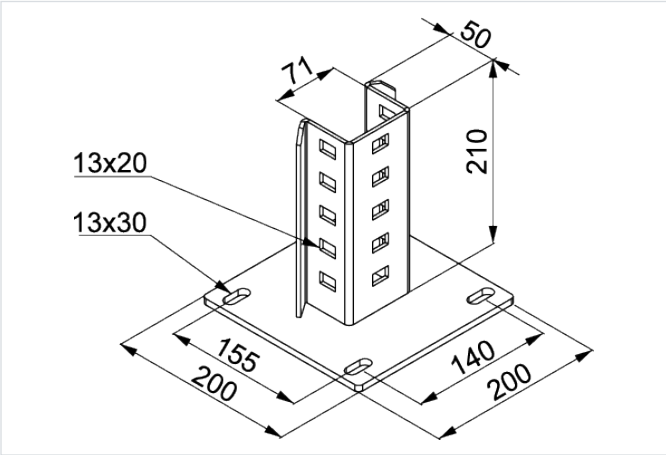

- Montáž zvislého profilu CT70H50... a
- CWT70H50... ako podperného stĺpa konštrukcie k betónovému základu

Materiál

- Oceľ S235, žiarovo zinkovaná podľa
- STN EN ISO 1461:2011

Doplňujúce informácie

- Zvýšená pevnosť vďaka špeciálne tvarovaným výstužným prelisom
- Otvory v základovej platni umožňujúce nastavenie polohy počas montáže
- Hustá perforácia zvislej časti umožňuje nastavenie montážnej výšky podperného stĺpa
- Vysoká montážna stabilita vďaka zväčšenej základovej ploche

Na montáž k:

- K betónovému základu použite 4 x kotviacu skrutku PSRM10x90F

Verzie

Symbol	Katalógové číslo	Hmotnosť 1 ks (kg)	Množstvo (ks)
PCB70 F	751218	4.32	5

Príklady použitia

