PCB100... Základová doska - žiarový zinok

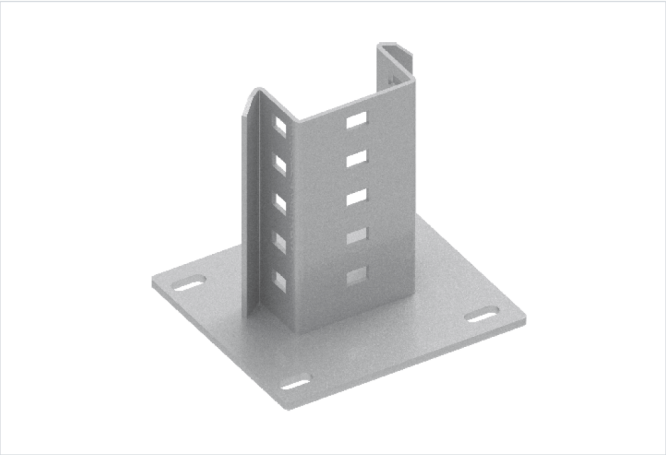

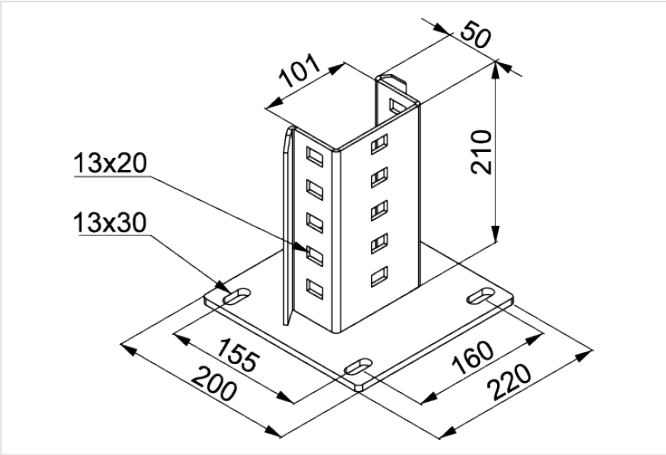

- Montáž zvislého profilu CWE100H50 ako podperného stĺpa konštrukcie k betónovému základu

Materiál

- Oceľ S235, žiarovo zinkovaná podľa
- STN EN ISO 1461:2011

Doplňujúce informácie

- Zvýšená pevnosť vďaka špeciálne tvarovaným výstužným prelisom
- Otvory v základovej platni umožňujúce nastavenie polohy počas montáže
- Hustá perforácia zvislej časti umožňuje nastavenie montážnej výšky podperného stĺpa
- Vysoká montážna stabilita vďaka zväčšenej základovej ploche

Na montáž k:

- K betónovému základu použite 4 x kotviacu skrutku PSRM10x90F

Verzie

Symbol	Katalógové číslo	Hmotnosť 1 ks (kg)	Množstvo (ks)
PCB100 F	751219	4.87	5

Príklady použitia

