NRM8PV... Profilová matica - zinkové lamely



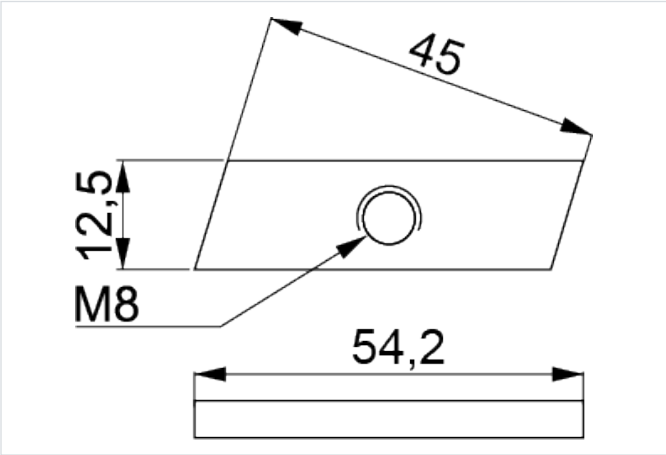

- Montáž držiakov BUF... a PUF k profilom CWC100H50...

Materiál

- Oceľ S250GD s povlakom: Magnelis®, MagiZinc®, PosMAC

Dostupné povrchové úpravy:

- E - Nerezová oceľ

Doplňujúce informácie

- Rýchla inštalácia upevňovacích svoriek panela bez potreby pridržiavania pri uťahovaní matíc zospodu konštrukcie
- Geometria umožňujúca zaistenie matice v profile CWC100H50... počas uťahovania
- Vyrobené z materiálu s povlakom Magnelis® s veľmi vysokou koróznou odolnosťou
- Optimálny uťahovací moment = 12 – 15 Nm

Verzie

Symbol	Katalógové číslo	Množstvo (ks)
NRM8PV FP	660245	100

Príklady použitia

