NRKM8PV... Profilová matica

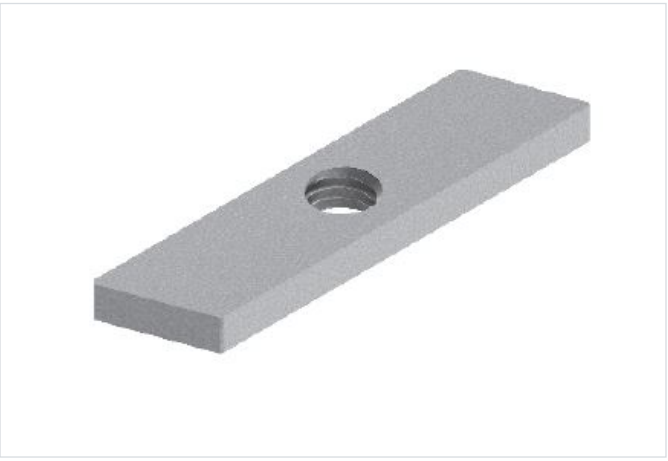

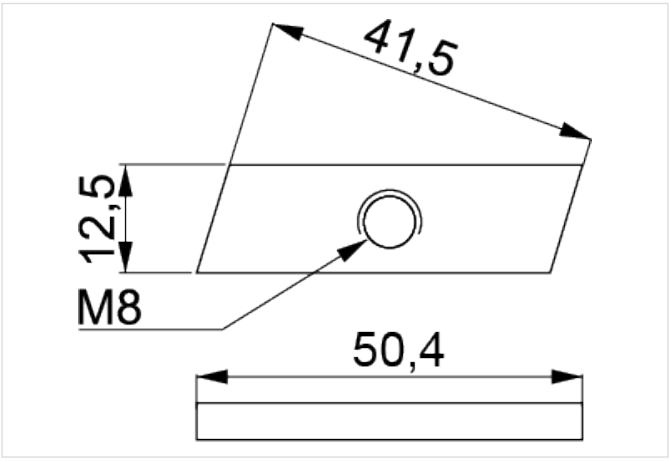

- Montáž držiakov BUFMC k profilom CC50H35...MC

Materiál

- Oceľ S250GD s povlakom: Magnelis®, MagiZinc®, PosMAC

Dostupné povrchové úpravy:

- E - Nerezová oceľ

Doplňujúce informácie

- Rýchla inštalácia upevňovacích svoriek panela bez potreby pridržiavania pri uťahovaní matíc zospodu konštrukcie
- Geometria umožňujúca zaistenie matice v profile CC50H35MC počas uťahovania
- Vyrobené z materiálu s povlakom Magnelis® s veľmi vysokou koróznou odolnosťou
- Optimálny uťahovací moment = 12 – 15 Nm

Verzie

Symbol	Katalógové číslo	Množstvo (ks)
NRKM8PV	660246	100

Príklady použitia

