NOW100x50SR Ochranná krytka



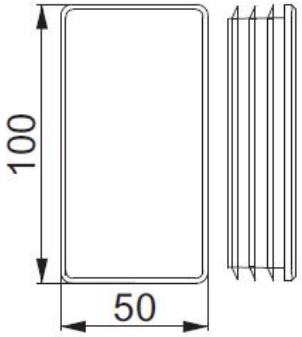

- Ochranné kryty pre CWC100H50 / ... NMC profily pre voľne stojace systémy. Kryty zlepšujú estetiku systému a bezpečnosť technikov pri montáži inštalácie a jej používateľov

Materiál

- Polyetylén. Strieborná RAL 9006

Doplňujúce informácie

- Zlepšenie estetiky FV inštalácií
- Zvýšenie bezpečnosti technikov počas montáže
- Zvýšenie bezpečnosti používateľov

Verzie

Symbol	Katalógové číslo	Množstvo (ks)
NOW100x50SR	890504	100