NLM6... Spojka tyče - nerez

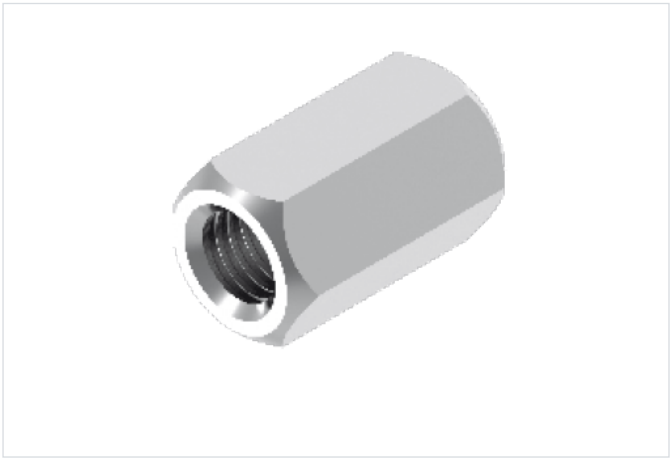

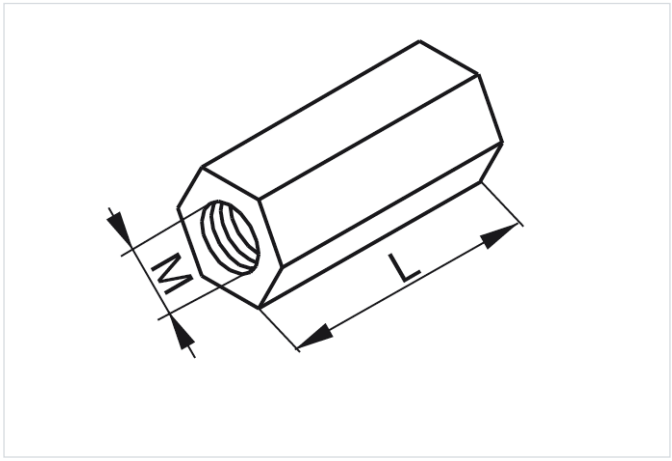

- Spájanie závitových tyčí rovnakého priemeru

Materiál

- Nerezová oceľ

Doplňujúce informácie

- Poznámka: objednávky pre fotovoltické farmy ≥0,5 MW sú dodávané v hromadných baleniach

Verzie

Symbol	Katalógové číslo	Závit M (mm)	Dĺžka L (mm)	Množstvo (ks)
NLM6 E	651103	6	18	100