NKWM8... Štvorcová matica - nerez

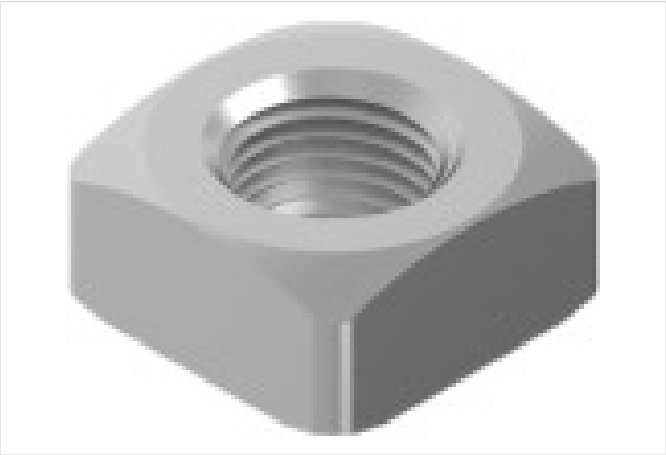

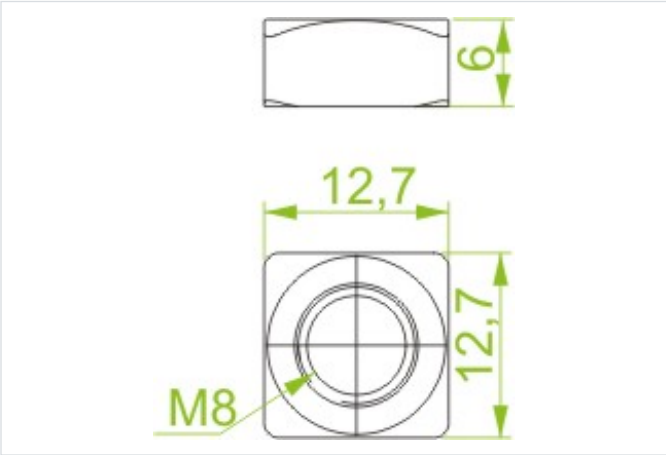

- Upevnenie prvkov konštrukcie

Materiál

- Nerezová oceľ

Verzie

Symbol	Katalógové číslo	Množstvo (ks)
NKWM8 E	600808	100