LGJH60... Spojka otočná

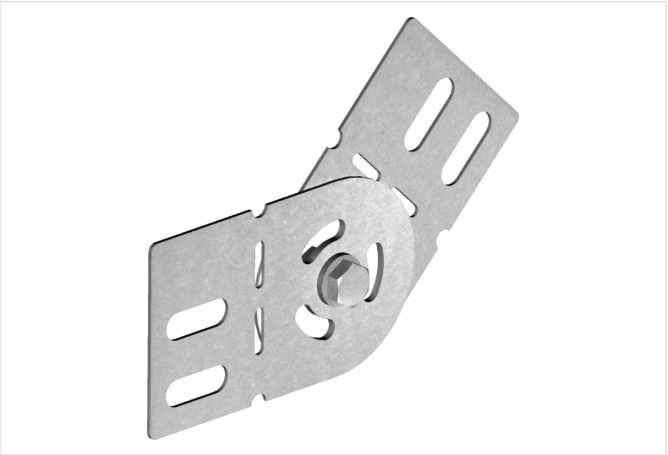

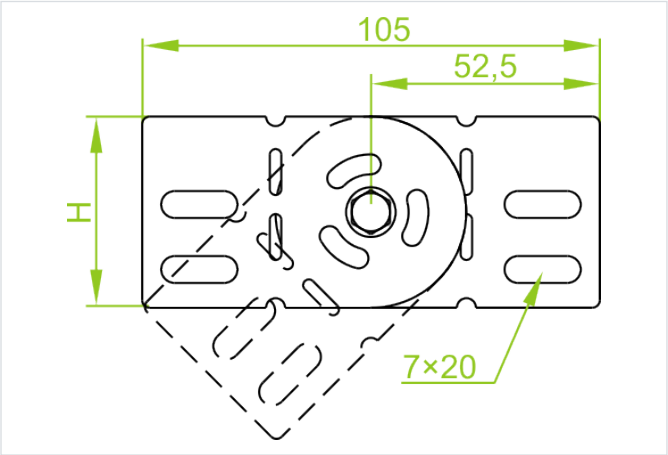

Hrúbka plechu: 1.0 mm

- Spájanie káblových trás.

Materiál

- S - oceľ pozinkovaná metódou Sendzimir STN EN 10346:2015
- MC - oceľ s povlakom Magnelis®

Dostupné povrchové úpravy:

- FP - zinkované metódou zinkových lamiel STN EN ISO 10683:2018
- E - nerezová oceľ
- L - lakovanie v štandardnej farbe RAL
- Oceľ S250GD s povlakom: Magnelis®, MagiZinc®, PosMAC

Doplňujúce informácie

- Montáž 4 sadami skrutiek SGKM6x12 alebo SGM6x12

Verzie

Symbol	Katalógové číslo	Výška H (mm)	Hmotnosť 1 ks (kg)	Množstvo (ks)
MATERIÁL: S - OCEĽ POZINKOVANÁ METÓDOU SENDZIMIR				
LGJH60 S	162400	48	0.08	100
MATERIÁL: MC - OCEĽ S POVLAKOM MAGNELIS®				
LGJH60 MC	1624005	48	0.08	100

Príklady použitia

