LDI... Spojka striešky meniča

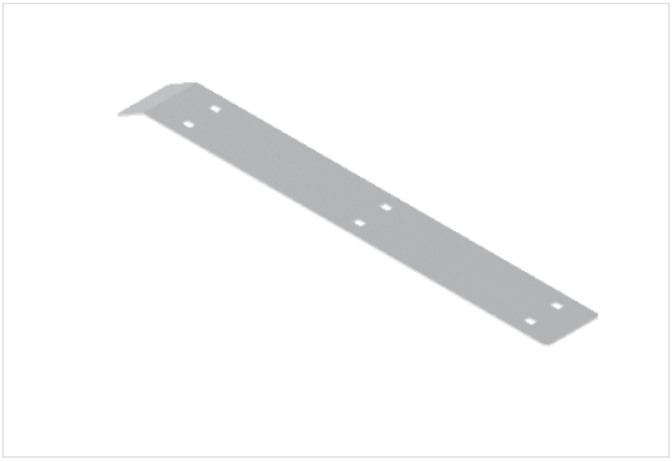

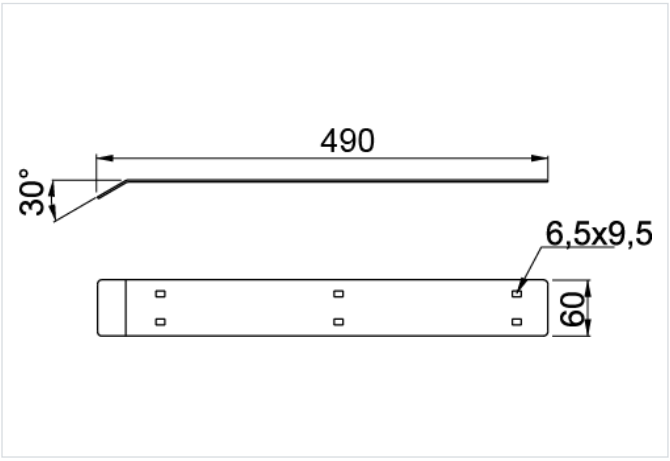

Hrúbka plechu: 2.0 mm

- Spájanie krytov meniča

Materiál

- Oceľ S350GD s povlakom: Magnelis®, MagiZinc®, PosMAC

Doplňujúce informácie

- Ochrana meniča pred dažďom, snehom a mechanickým poškodením
- Vysoké pevnostné parametre
- Jednoduchá a rýchla montáž
- Možnosť rozšírenia krytu ďalšími modulmi na vytvorenie ľubovoľnej šírky prispôsobenej meniču
- Vyrobené z materiálu s povlakom Magnelis® s veľmi vysokou korózou odolnosťou
- Stabilné spojenie dvoch krytov pre tesnosť

Na montáž použite:

- Min. 6 x sada skrutiek SGKFM6x12

Verzie

Symbol	Katalógové číslo	Hmotnosť 1 ks (kg)	Množstvo (ks)
LDI	895004	0.45	1

Príklady použitia

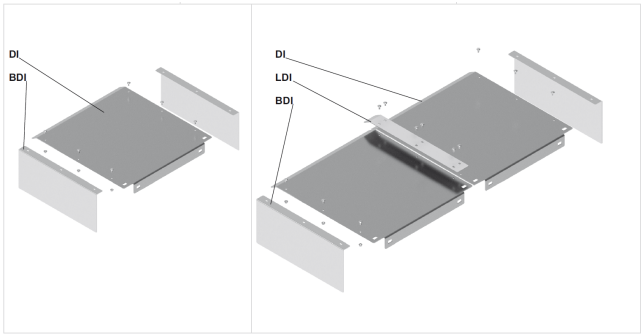




Montaż kompletnego zadaszenia osłaniającego inwerter mocowany do niezależnej konstrukcji wolnostojącej
Szczegół 1
Szczegół 1
Szczegół 2