LCWR100H50... Spojka kanála - Magnelis

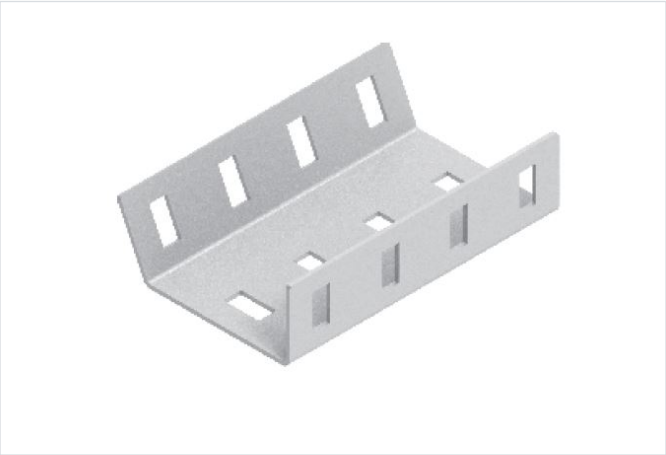

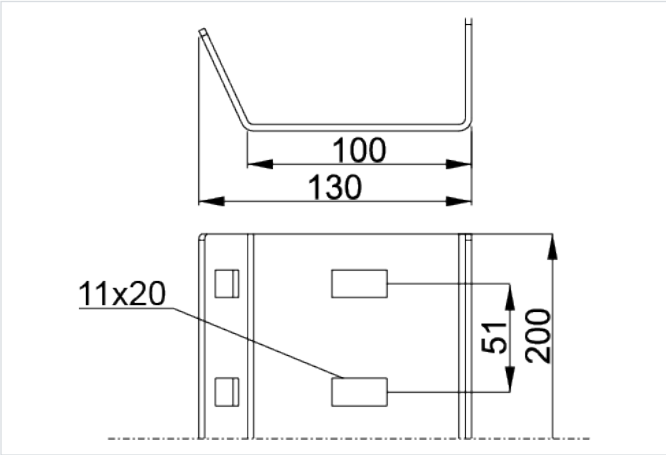

Hrúbka plechu: 2.0 mm

- Spájanie profilu CWCR100H50...MC nosných C-profilov

Materiál

- Oceľ S350GD s povlakom: Magnelis®, MagiZinc®, PosMAC

Doplňujúce informácie

- Montáž vystuženého C-profilu CWCR100H50 ...MC s vystuženým C-profilom CWT70H50 ... NMC
- Na montáž použite 4 x súpravy skrutiek SGKFM10x20PV

Verzie

Symbol	Katalógové číslo	Hmotnosť 1 ks (kg)	Množstvo (ks)
LCWR100H50 MC	856106	0.54	10