LCK1ES... Spojka C-profilu



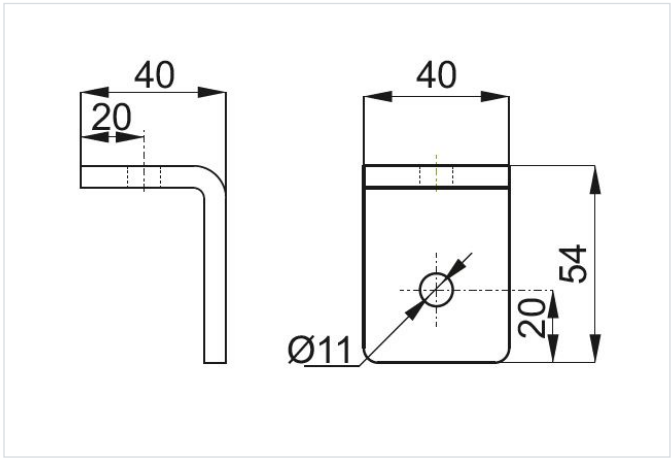

Nový výrobok: áno

- Spájanie konštrukcií založených na montážnych a zosilnených C-profiloch so šírkou 40 mm a výškami H22 mm a H40 mm alebo hliníkových profiloch PAL40H40...

Materiál

- Nerezová oceľ

Doplňujúce informácie

Výhody:

- Vyhotovenie z nerezovej ocele s vysokou odolnosťou proti korózii
- Na montáž odporúčame 2 súpr. SSZ10x20E + NKZM10E

Verzie

Symbol	Katalógové číslo	Hmotnosť 1 ks (kg)	Množstvo (ks)
LCK1ES	890218	0.15	50

Príklady použitia

