LCCN... Spojka - Magnelis

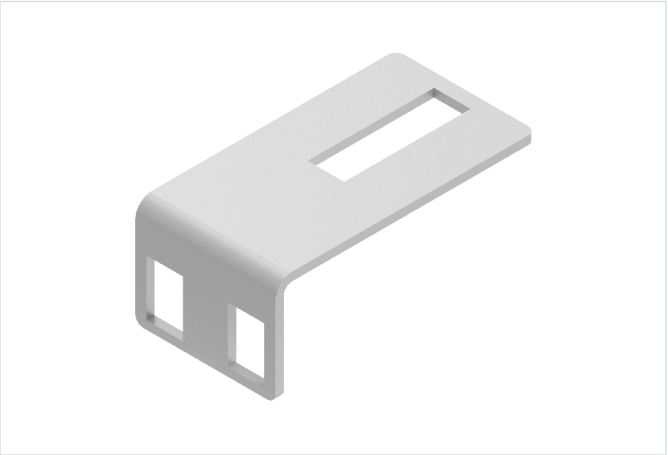

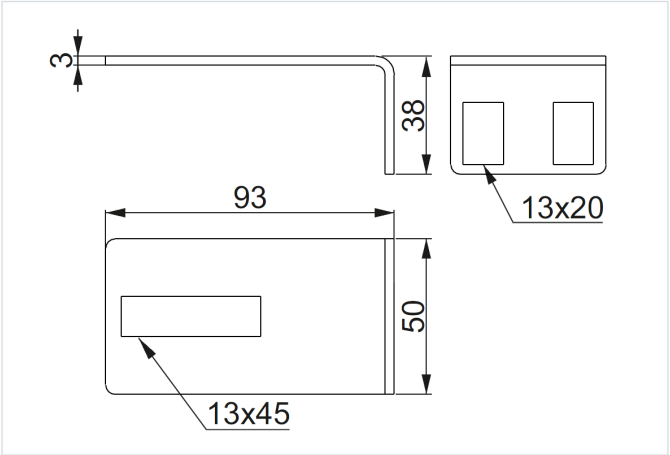

Hrúbka plechu: 3.0 mm

- Montáž profilu CWC100H50...MC k profilom BDFCH120...MC, keď sa miesto inštalácie nezhoduje s výrobnou perforáciou

Materiál

- Oceľ S350GD s povlakom: Magnelis®, MagiZinc®, PosMAC

Doplňujúce informácie

- Pozdĺžna perforácia umožňuje montáž prvku v správnej polohe
- Vyrobené z ocele s povlakom Magnelis® s veľmi vysokou odolnosťou proti korózii odolnosťou
- Umožňuje spojiť profily bez vŕtania
- Na montáž použite 3 x sada skrutiek SGKFM10x20PV

Verzie

Symbol	Katalógové číslo	Hmotnosť 1 ks (kg)	Množstvo (ks)
LCCN MC	858022	0.08	50

Príklady použitia

