KKMB...H60 Koleno 45°

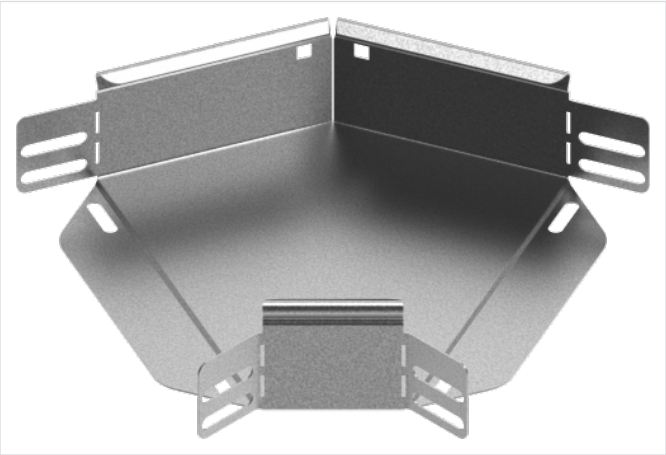

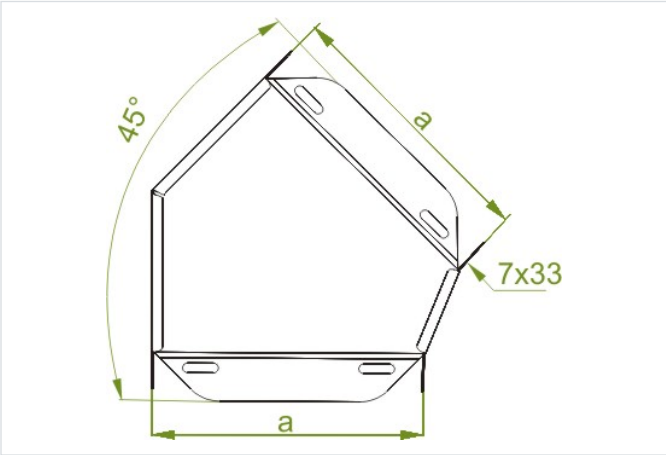

Funkčná odolnosť v požiari: E-90

- Obchádzky pri vedení káblovej trasy.

Materiál

- S - oceľ pozinkovaná metódou Sendzimir STN EN 10346:2015

Dostupné povrchové úpravy:

- F - žiarovo zinkovaná oceľ STN EN ISO 1461:2023
- E - nerezová oceľ
- L - lakovanie v štandardnej farbe RAL
- Oceľ S250GD s povlakom: Magnelis®, MagiZinc®, PosMAC

Doplňujúce informácie

- Montáž skrutkami SGKM6x12 alebo SGM6x12

Verzie

Symbol	Hrúbka plechu	Šírka a (mm)	Hmotnosť 1 ks (kg)	Katalógové číslo	Množstvo (ks)
MATERIÁL: S - OCEĽ POZINKOVANÁ METÓDOU SENDZIMIR · HRÚBKA PLECHU: 1.0 MM					
KKMBJ50H60 S	1.0 mm	50	0.16	163524	1
KKMBJ100H60 S	1.0 mm	100	0.30	160103	1
KKMBJ150H60 S	1.0 mm	150	0.42	160203	1
KKMBJ200H60 S	1.0 mm	200	0.57	160303	1
KKMBJ300H60 S	1.0 mm	300	0.94	160503	1
MATERIÁL: S - OCEĽ POZINKOVANÁ METÓDOU SENDZIMIR · HRÚBKA PLECHU: 1.5 MM					
KKMBP400H60 S	1.5 mm	400	2.40	160604	1
KKMBP500H60 S	1.5 mm	500	3.22	160704	1
KKMBP600H60 S	1.5 mm	600	4.28	160804	1
MATERIÁL: MC - OCEĽ S POVLAKOM MAGNELIS® · HRÚBKA PLECHU: 1.0 MM					
KKMBJ50H60 MC	1.0 mm	50	0.16	863525	1
KKMBJ100H60 MC	1.0 mm	100	0.30	860125	1