KDS/KDSO... H60/3F Drôtený žľab - žiarový zinok

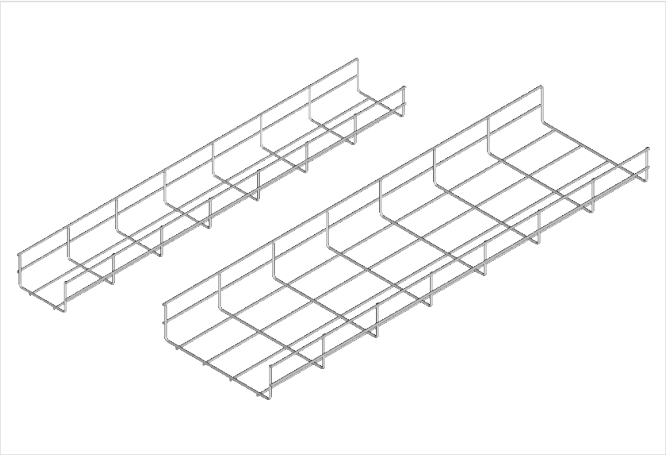

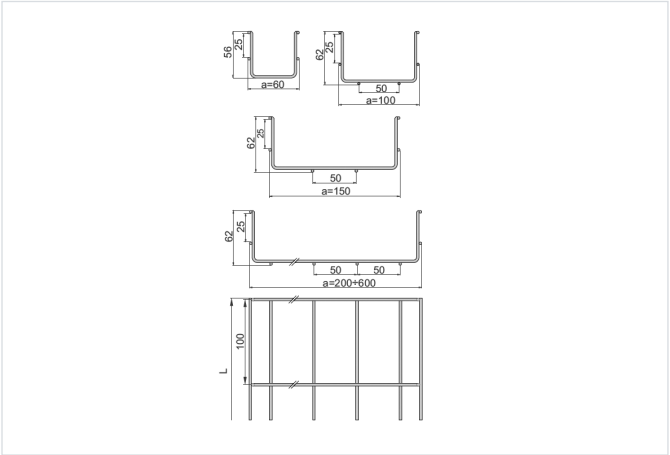

Nový výrobok: áno

- Vedenie káblovej trasy.

Materiál

- F - Oceľ pozinkovaná ponorným spôsobom STN EN ISO 1461:2023

Doplňujúce informácie

Výhody:

- Rýchla a jednoduchá montáž
- Stabilné spojenie
- Všetky drôty v drôtených žľaboch sú zrazené, čo zabraňuje poškodeniu káblov

Verzie

Symbol	Katalógové číslo	Šírka a (mm)	Dĺžka L (mm)	Hmotnosť (1 m) (kg)	Priemer drôtu (mm)	Množstvo v balení (ks / m)
KDS/KDSO60H60/3 F	970506	60	3 000	0.51	3.80	8 / 24
KDS/KDSO100H60/3 F	970510	100	3 000	0.73	3.80	8 / 24

Graf zaťaženia

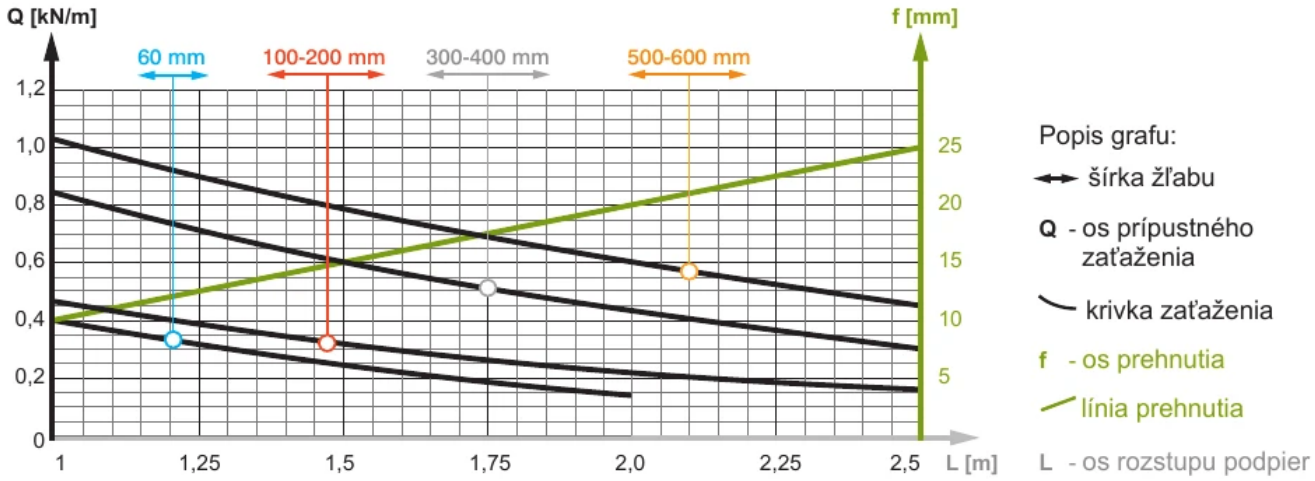

Príklady použitia

