DUFPE... Držiak strešný

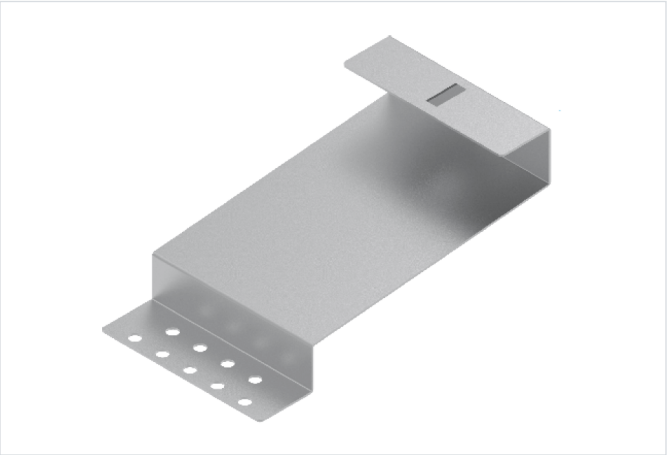

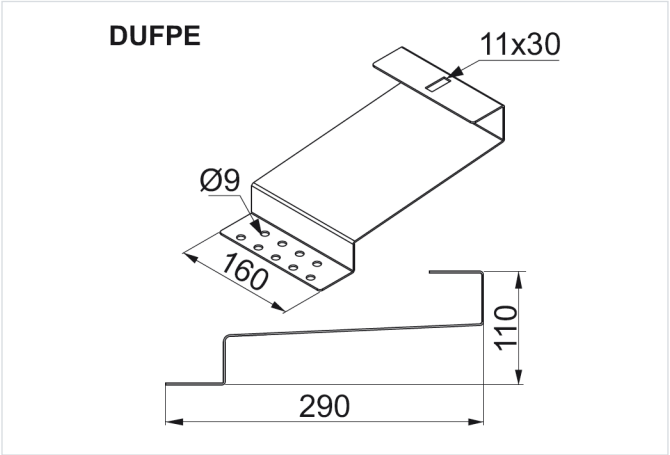

- Montáž prvkov fotovoltického systému na strechu pokrytú šupinovou škridlou

Materiál

- Oceľ S250GD s povlakom: Magnelis®, MagiZinc®, PosMAC

Doplňujúce informácie

- Dĺžka vhodná pre väčšinu typov škridiel
- Pozdĺžny otvor na nastavenie polohy hliníkového profilu
- Vyrobené z materiálu s povlakom Magnelis® s veľmi vysokou koróznou odolnosťou
- Inštalácia kotvení bez potreby rezania škridiel
- Na montáž použite 2 x vrut do dreva DDW8x100

Verzie

Symbol	Katalógové číslo	Hmotnosť 1 ks (kg)	Množstvo (ks)
DUFPE	897976	0.30	10

Príklady použitia

