DUF75KE... Strešné kotvenie s oceľovou hladkou škridlou - nerez

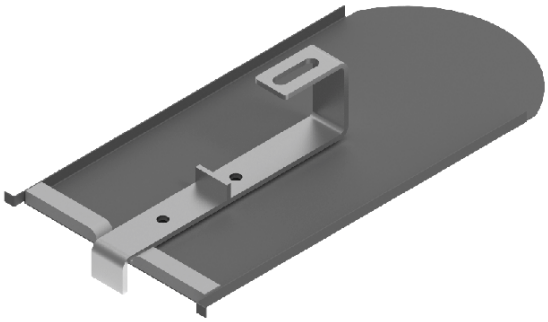

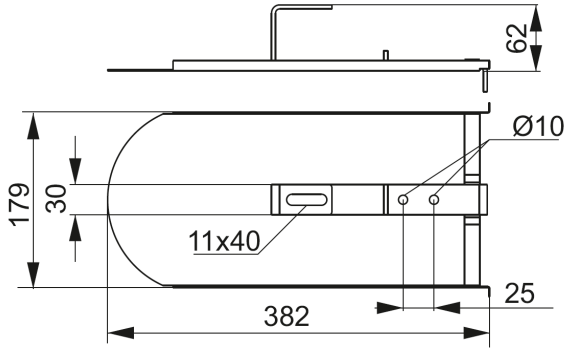

- Montáž prvkov fotovoltického systému na strechu pokrytú šupinovou škridlou

Materiál

- Hák - nerezová oceľ
- Škridla - nerezová oceľ, lakovaná

Doplňujúce informácie

- Nie je potrebné frézovať ani rezať klasické strešné škridly
- Na montáž použite 2 x vrut do dreva DDW8x100E

Verzie

Symbol	Hmotnosť 1 ks (kg)	Katalógové číslo	Množstvo (ks)
DUF75K E	0.85	897875	10

Príklady použitia

