DUF75... Strešné kotvenie - nerez

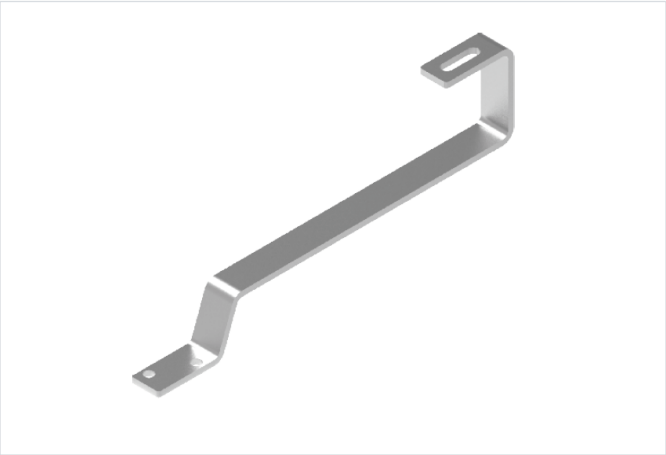

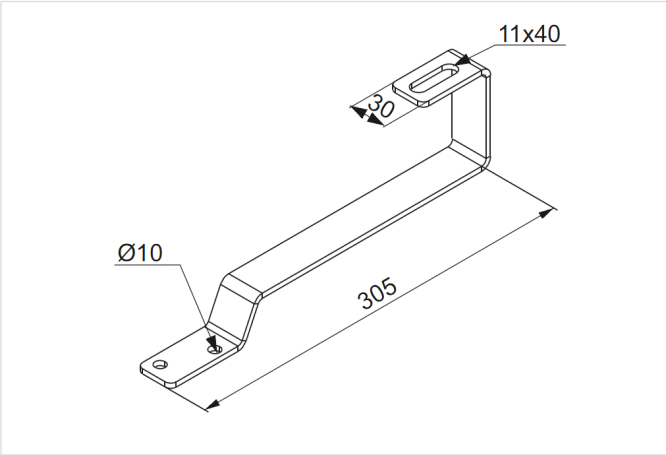

- Montáž prvkov fotovoltického systému na strechu pokrytú šupinovou škridlou

Materiál

- Nerezová oceľ

Doplňujúce informácie

- Dĺžka vhodná pre väčšinu typov škridiel
- Pozdĺžny otvor na nastavenie polohy hliníkového profilu
- Výrobok z nerezovej ocele s vysokou odolnosťou proti korózii
- Na montáž použite 2 x vrut do dreva DDW8x100

Verzie

Symbol	Katalógové číslo	Hmotnosť 1 ks (kg)	Množstvo (ks)
DUF75 E	897975	0.30	20

Príklady použitia

