# DUF60... Strešné kotvenie - nerez

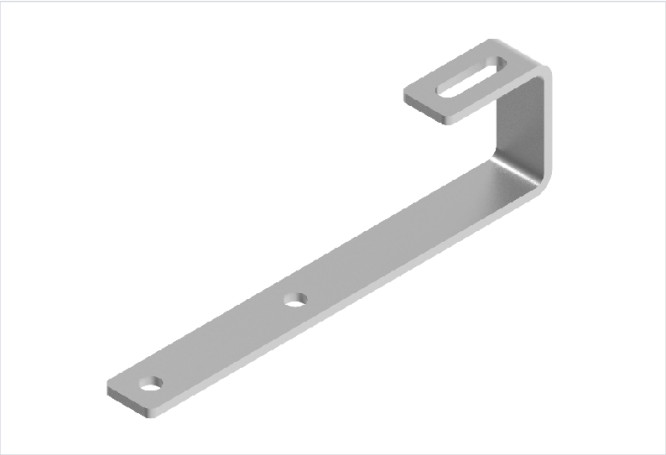

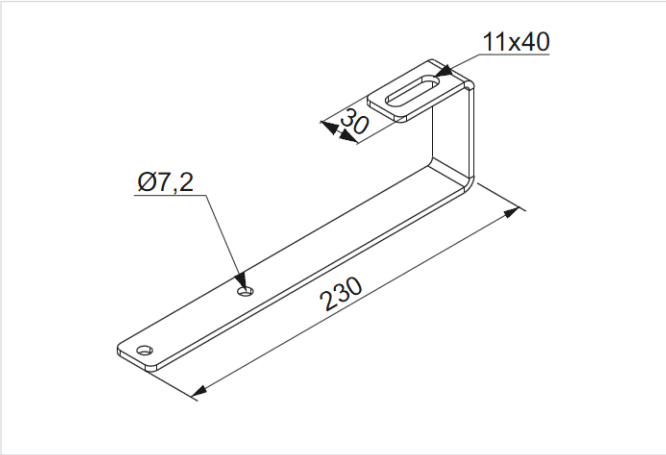


- Montáž prvkov fotovoltického systému na strechu pokrytú bitúmenovou šindľou

## Materiál

- Nerezová oceľ

## Doplňujúce informácie

- Pozdĺžny otvor na nastavenie polohy hliníkového profilu
- Predĺžené rameno pre jednoduchšie priskrutkovanie
- Výrobok z nerezovej ocele s vysokou odolnosťou proti korózii
- Na montáž použite 2 x vrut do dreva DDW6x60E

## Verzie

| Symbol | Katalógové číslo | Hmotnosť 1 ks (kg) | Množstvo (ks) |
|---|---|---|---|
| **DUF60 E** | 897960 | 0.25 | 20 |

## Príklady použitia

