DI... Strieška meniča

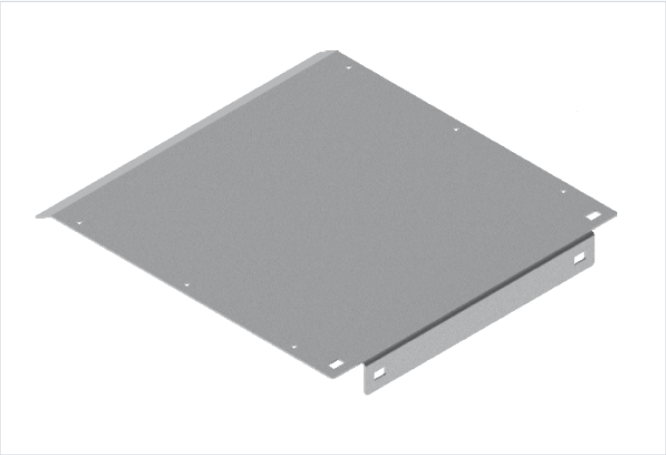

Hrúbka plechu: 3.0 mm

- Ochrana meniča pred dažďom, snehom, mechanickým poškodením atď.

Materiál

- Oceľ S350GD s povlakom: Magnelis®, MagiZinc®, PosMAC

Doplňujúce informácie

- Ochrana meniča pred dažďom, snehom a mechanickým poškodením
- Vysoké pevnostné parametre
- Jednoduchá a rýchla montáž
- Možnosť rozšírenia krytu ďalšími modulmi na vytvorenie ľubovoľnej šírky prispôsobenej meniču
- Vyrobené z materiálu s povlakom Magnelis® s veľmi vysokou koróznou odolnosťou

Na montáž použite:

- Min. 2 x sada skrutiek SGKFM10x20PV

Verzie

Symbol	Katalógové číslo	Hmotnosť 1 ks (kg)	Množstvo (ks)
DI	895002	6.97	1

Príklady použitia

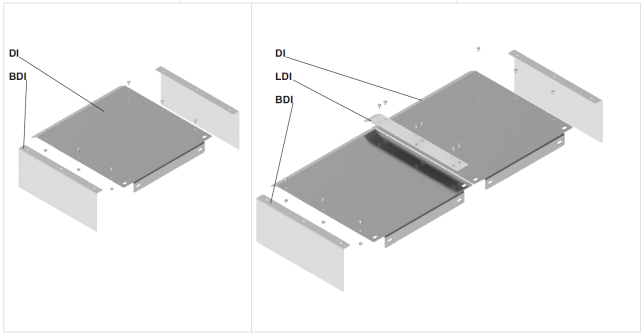

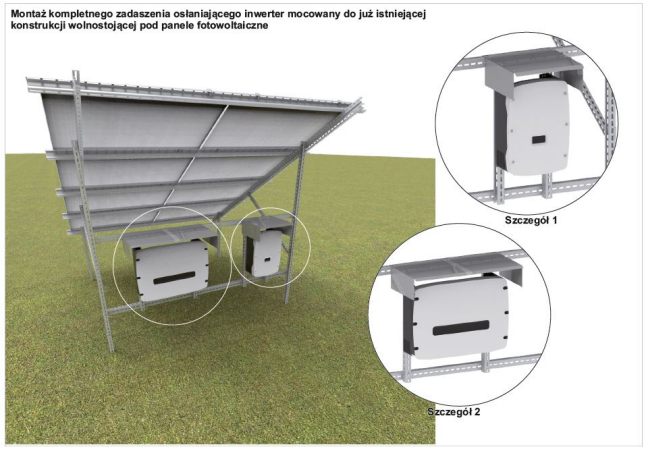


Montaż kompletnego zadaszenia osłaniającego inwerter mocowany do niezależnej konstrukcji wolnostojącej
Szczegół 1
Szczegół 1
Szczegół 2