Káblové nosné systémy › Nosný systém fotovoltických panelov › Spojovacie prvky

DDW8x100 Vrut do dreva



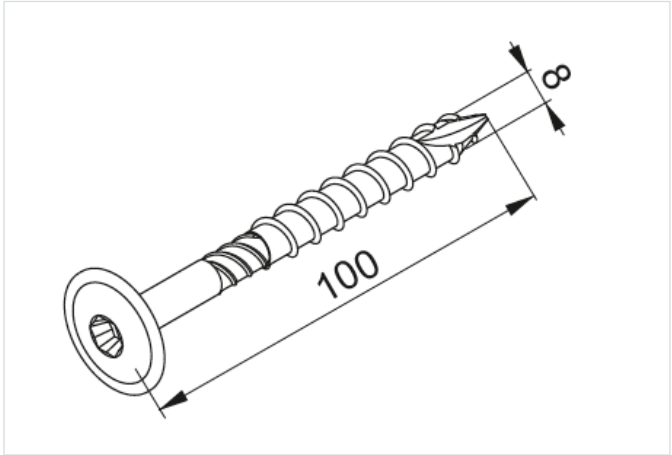

- Upevnenie kotvení DUR40E a DUF75E ku krokvám tvoriacim konštrukciu strechy

Materiál

- Oceľ, elektrolyticky zinkovaná

Verzie

Symbol	Katalógové číslo	Rozmer d (mm)	Dĺžka L (mm)	Množstvo (ks)
DDW8x100	890810	8	100	100