DDW... Skrutka do dreva (100ks) - nerez

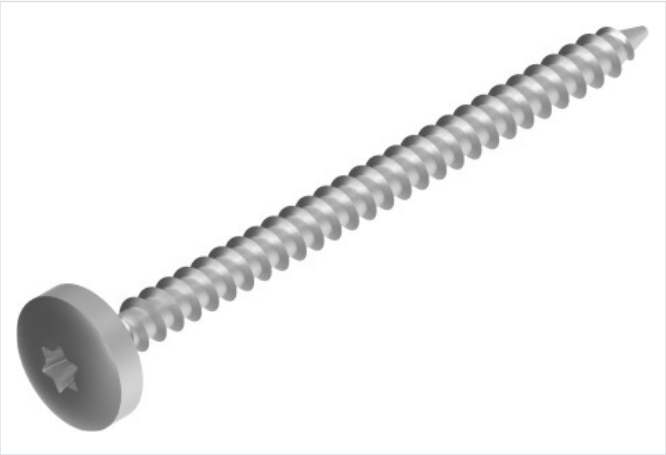

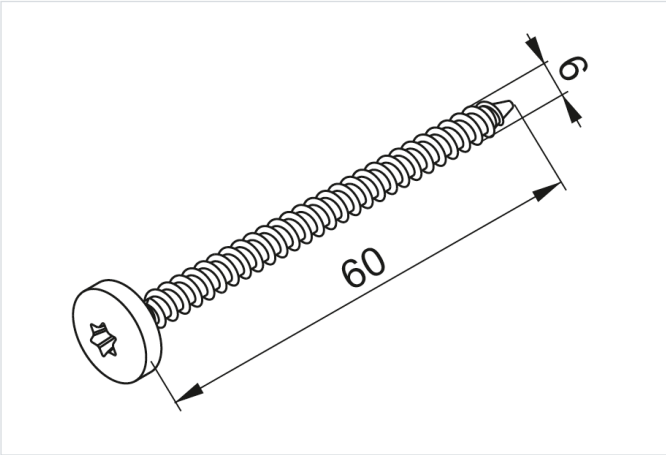

- Upevnenie kotvení DUR40E a DUF75E ku krokvám tvoriacim konštrukciu strechy

Materiál

- Nerezová oceľ

Verzie

Symbol	Katalógové číslo	Rozmer d (mm)	Dĺžka L (mm)	Množstvo (ks)
DDW6x60 E	890661	6	60	100
DDW8x100 E	890811	8	100	100