CZKB...H60 Križovatka

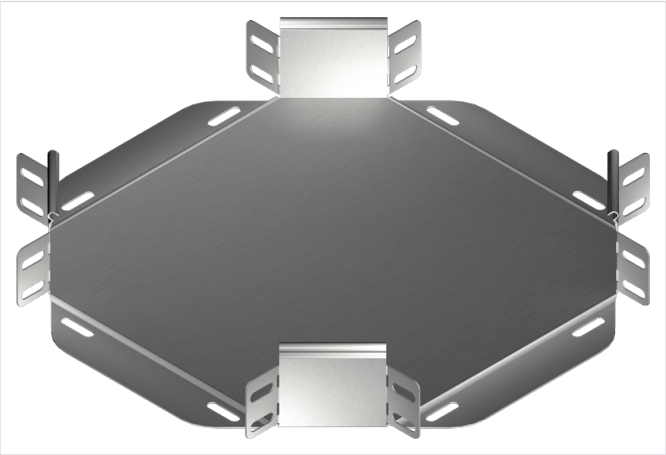

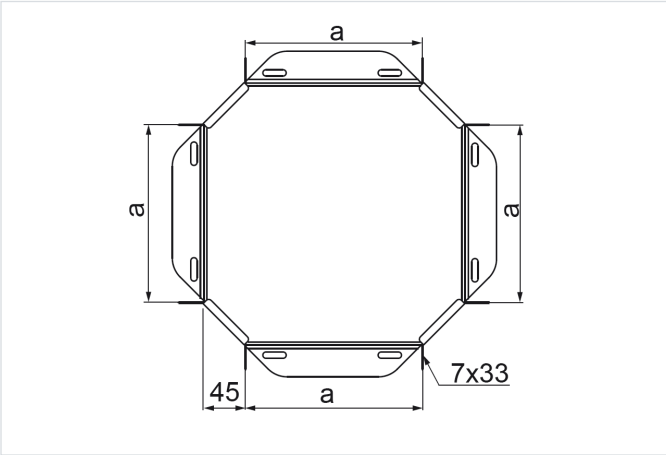

Funkčná odolnosť v požiari: E-90

- Rozbočovanie káblových trás.

Materiál

- S - oceľ pozinkovaná metódou Sendzimir STN EN 10346:2015

Dostupné povrchové úpravy:

- F - žiarovo zinkovaná oceľ STN EN ISO 1461:2023
- E - nerezová oceľ
- L - lakovanie v štandardnej farbe RAL
- Oceľ S250GD s povlakom: Magnelis®, MagiZinc®, PosMAC

Doplňujúce informácie

- Montáž skrutkami SGKM6x12 alebo SGM6x12

Verzie

Symbol	Hrúbka plechu	Hmotnosť 1 ks (kg)	Katalógové číslo	Množstvo (ks)	Rozmer a (mm)
MATERIÁL: S - OCEĽ POZINKOVANÁ METÓDOU SENDZIMIR · HRÚBKA PLECHU: 1.0 MM					
CZKBJ50H60 S	1.0 mm	0.34	164724	1	50
CZKBJ100H60 S	1.0 mm	0.49	160903	1	100
CZKBJ150H60 S	1.0 mm	0.69	161003	1	150
CZKBJ200H60 S	1.0 mm	0.99	161103	1	200
CZKBJ300H60 S	1.0 mm	1.61	161303	1	300
MATERIÁL: S - OCEĽ POZINKOVANÁ METÓDOU SENDZIMIR · HRÚBKA PLECHU: 1.5 MM					
CZKBP400H60 S	1.5 mm	3.68	161404	10	400
CZKBP500H60 S	1.5 mm	5.13	161504	10	500
CZKBP600H60 S	1.5 mm	6.44	161604	10	600
MATERIÁL: MC - OCEĽ S POVLAKOM MAGNELIS® · HRÚBKA PLECHU: 1.0 MM					
CZKBJ50H60 MC	1.0 mm	0.32	864722	1	50
CZKBJ100H60 MC	1.0 mm	0.47	860902	1	100