CWP40H35... Nosný C-profil MC

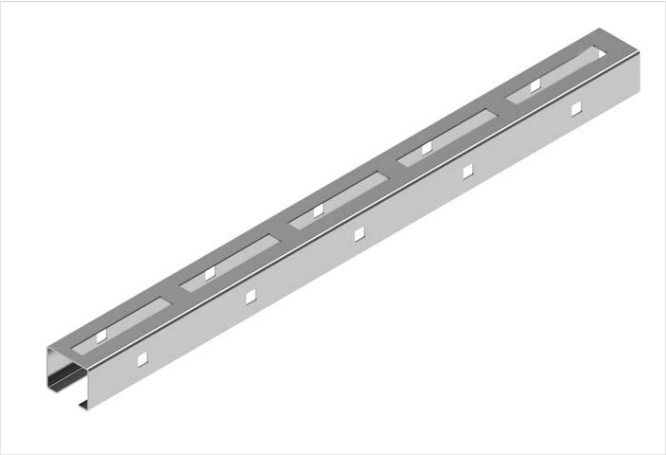

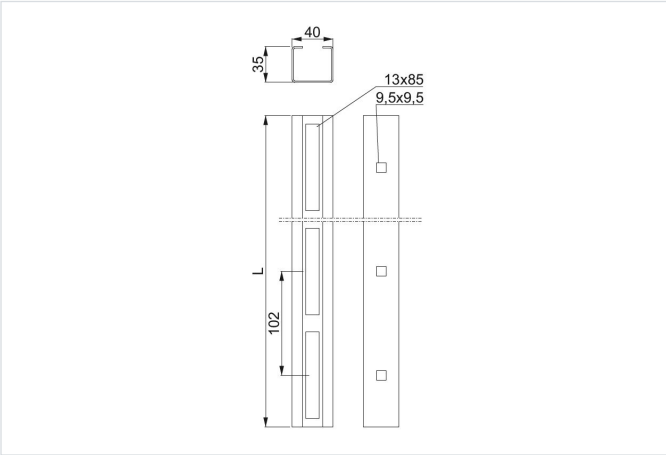

Hrúbka plechu: 1.5 mm

- Podopieranie panelov v systémoch pre šikmé strechy a ploché strechy, montáž panelov na nosný systém

Materiál

- Oceľ S250GD s povlakom: Magnelis®, MagiZinc®, PosMAC

Doplňujúce informácie

- Stabilná podpora panelov v systémoch pre šikmé strechy a ploché strechy, montáž panelov na nosný systém
- Vďaka použitiu konštrukčnej ocele majú C-profily veľmi vysoké pevnostné parametre
- Otvory 13x85 umožňujú montáž profilov na držiaky kdekoľvek bez vŕtania
- Štvorcové otvory 9,5 mm na bokoch C-profilu umožňujú priskrutkovanie ďalšieho príslušenstva, napr. káblových žľabov, optimalizátorov výkonu

Verzie

Symbol	Katalógové číslo	Dĺžka L (mm)	Hmotnosť 1 ks (kg)	Množstvo (ks)
MATERIÁL: MC - OCEĽ S POVLAKOM MAGNELIS®				
CWP40H35/2,2 MC	620412	2 244	2.74	1
CWP40H35/3,3 MC	620413	3 366	4.11	1
MATERIÁL:				
CWP40H35/2,2 MCL	620416	2200	2.74	1
CWP40H35/3,3 MCL	620417	3300	4.11	1

Príklady použitia

