CWC100H50... Nosný C-profil - Magnelis



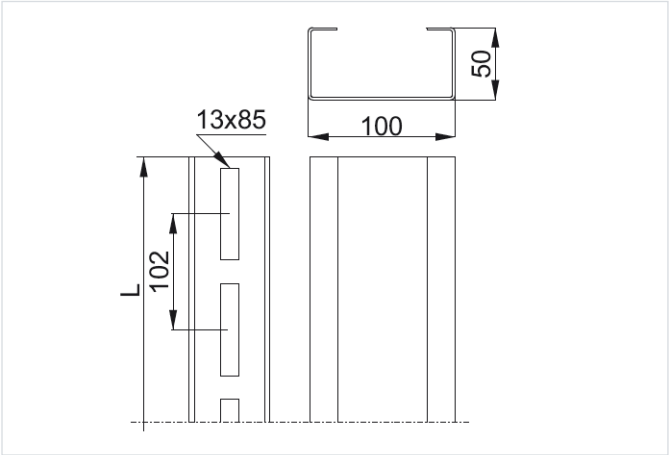

Hrúbka plechu: 2.0 mm

- Priama podpora panelov a montáž upevňovacích držiakov panelov

Materiál

- Oceľ S350GD s povlakom: Magnelis®, MagiZinc®, PosMAC

Doplňujúce informácie

- Predĺžená a zhustená perforácia umožňuje montáž panelov rôznych veľkostí bez vŕtania ďalších otvorov do profilu
- Predĺžená perforácia umožňuje použitie rýchlomontážnych matíc do C-profilu
- Rovnaká veľkosť perforácie na oboch stenách umožňuje montáž v ľubovoľnej polohe
- Na montáž použite súpravy skrutiek SGKFM10x20PV + PW10F

Verzie

Symbol	Katalógové číslo	Dĺžka L (mm)	Hmotnosť 1 ks (kg)	Množstvo (ks)
CWC100H50/3,3N MC	867633	3 264	9.85	4
CWC100H50/4,4N MC	867644	4 386	13.13	4
CWC100H50/6,6N MC	867566	6 630	19.70	4

Príklady použitia

