CWBT70H50... C-profil zosilnený - Magnelis

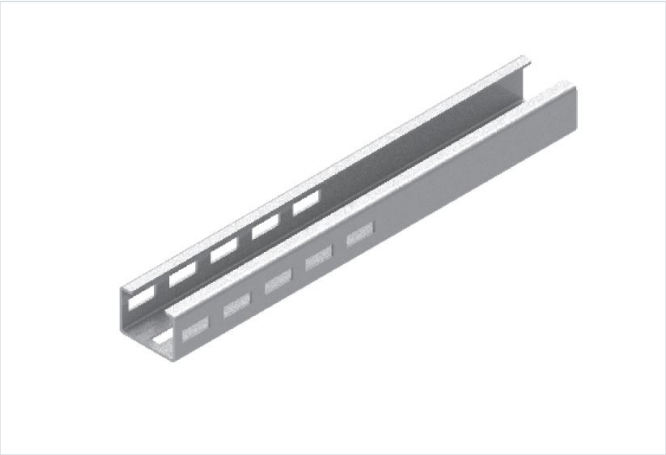

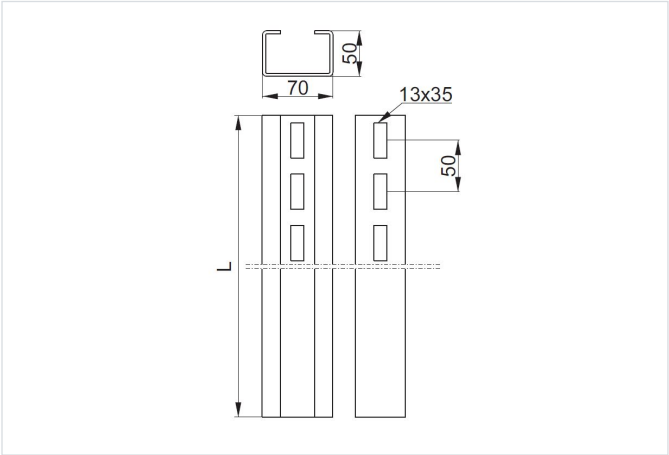

Hrúbka plechu: 3.0 mm
Nový výrobok: áno

- Prvok nosnej konštrukcie – zvislé podperné stĺpy voľne stojacich konštrukcií

Materiál

- Oceľ S350GD v povlaku: Magnelis®, MagiZinc®, PosMAC

Doplňujúce informácie

Výhody:

- Časť zapichovaná do zeme bez perforácie – vďaka zvýšenej mechanickej pevnosti a lepšiemu kĺzaniu uľahčuje zarážanie stĺpov v náročných pôdnych podmienkach
- Časť nad zemou s hustou perforáciou – umožňuje vyrovnanie nerovností vzniknutých pri montáži a nerovností terénu a tiež umožňuje nastavenie uhla sklonu panelov voči zemi
- Vyhotovenie z materiálu s povlakom Magnelis®, MagiZinc®,
- PosMAC s veľmi vysokou odolnosťou proti korózii
- Lepšie blokovanie zámkových skrutiek SGKFM10x20PV (s hríbovitou hlavou) vďaka použitiu obdĺžnikových otvorov
- Na montáž je potrebné použiť skrutky SGKFM10x20PV

Verzie

Symbol	Dĺžka L (mm)	Katalógové číslo	Hmotnosť 1 ks (kg)	Množstvo (ks)
CWBT70H50/2,4 MC	2 400	867524	9.74	4
CWBT70H50/3 MC	3 000	867503	12.18	4
CWBT70H50/3,2 MC	3 200	867532	12.99	4
CWBT70H50/4,4 MC	4 400	867534	17.86	4

Príklady použitia

