CMP41H41... montážny C-profil - Magnelis

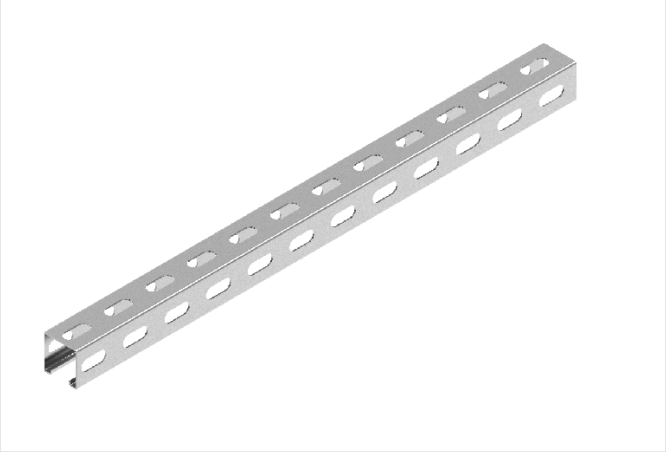

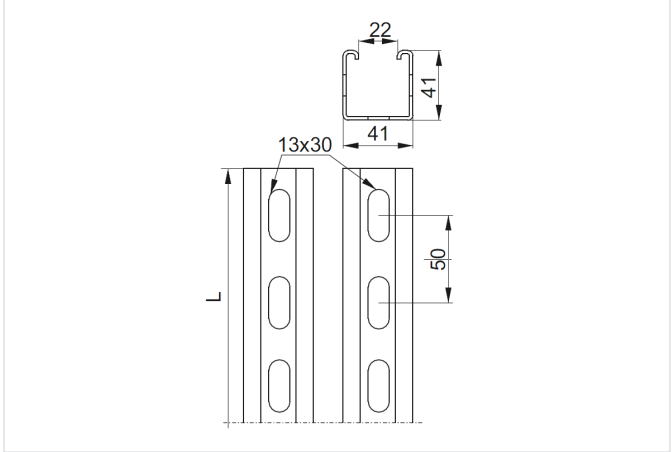

Hrúbka plechu: 1.5 mm
Nový výrobok: áno
Funkčná odolnosť v požiari: E-90

- Nosný prvok systému pre ploché strechy, výstuha voľne stojacich konštrukcií

Materiál

- Oceľ S350GD s povlakom: Magnelis®, MagiZinc®, PosMAC

Doplňujúce informácie

- Vyrába sa v rôznych dĺžkach, čo výrazne rozširuje možnosti inštalácie
- „dvojitý ohyb“ na otvorenej strane profilu, ktorý dodáva prvku dodatočnú pevnosť a tuhosť
- Vyrobené z ocele s povlakom Magnelis® s veľmi vysokou odolnosťou proti korózii odolnosťou
- Na montáž použite súpravy skrutiek SGKFM10x20PV

Verzie

Symbol	Dĺžka L (mm)	Katalógové číslo	Hmotnosť 1 ks (kg)	Množstvo (ks)
CMP41H41/02 MC	200	6441025	0.26	30
CMP41H41/03 MC	300	6441035	0.40	30
CMP41H41/04 MC	400	6441045	0.53	30
CMP41H41/05 MC	500	6441055	0.66	30
CMP41H41/06 MC	600	6441065	0.80	30
CMP41H41/08 MC	800	6441085	1.06	30
CMP41H41/09 MC	900	6441095	1.19	30
CMP41H41/1 MC	1 000	6441105	1.52	8
CMP41H41/1,2 MC	1 200	856211	1.82	8
CMP41H41/1,5 MC	1 500	856215	2.27	8
CMP41H41/1,7 MC	1 700	851117	2.58	8
CMP41H41/2 MC	2 000	6441205	3.03	8
CMP41H41/2,2 MC	2 200	851122	3.34	8
CMP41H41/2,5 MC	2 500	851125	3.79	8
CMP41H41/3 MC	3 000	6441305	4.55	8
CMP41H41/3,5 MC	3 500	851135	5.31	8
CMP41H41/3,7 MC	3 700	852137	5.61	8
CMP41H41/6 MC	6 000	6441605	9.10	8

Príklady použitia

