BUU1... Univerzálny držiak zábradlia - Magnelis

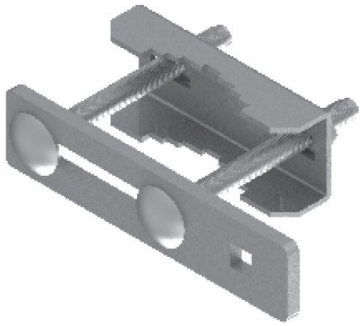

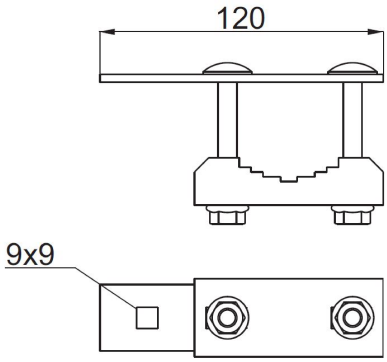

Nový výrobok: áno

- Upevnenie konštrukcie k zábradliam vyrobeným z profilu s kruhovým alebo štvorcovým prierezom.

Materiál

- Oceľ S350GD v povlaku: Magnelis®, MagiZinc®, PosMAC

Na objednávku:

- E - nerezová oceľ

Doplňujúce informácie

Výhody:

- Držiak prispôsobený bežným šírkam profilov v zábradliach 20, 30, 40 mm alebo rúrok s priemerom Ø12 – 50 mm
- Pozdĺžny otvor zaisťujúci nastavenie
- Vyhotovenie z materiálu s povlakom Magnelis®, MagiZinc®,
- PosMAC s veľmi vysokou odolnosťou proti korózii
- Na montáž je potrebné použiť kladivkovú skrutku SMH10x25E

Verzie

Symbol	Katalógové číslo	Hmotnosť 1 ks (kg)	Množstvo (ks)
BUU1 MC	890222	0.16	100

Príklady použitia

