BUF... Držiak panela bočný - Magnelis

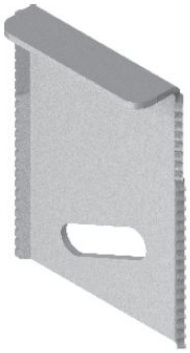

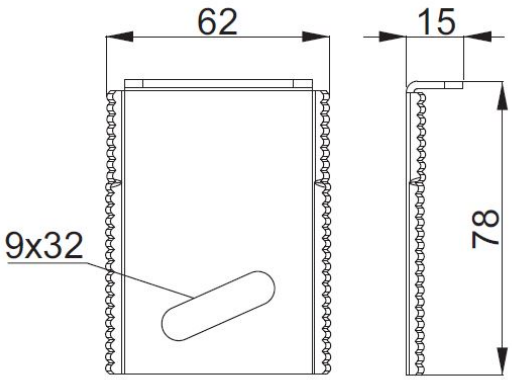

Hrúbka plechu: 2.0 mm

- Montáž fotovoltických panelov k C-profilom
- CC50H35...MC

Materiál

- Oceľ S350GD s povlakom: Magnelis®, MagiZinc®, PosMAC

Doplňujúce informácie

- Šikmý otvor 9x32 umožňuje inštaláciu panelov s výškou rámu v rozsahu 30 – 40 mm
- Rýchla montáž vďaka použitiu skrutky s kosoštvorcovou maticou, ktorá sa zaistí v C-profile CC50H35MC
- Vďaka bočným ohybom svorka zaisťuje spojitosť medzi rámom panela a konštrukciou
- Na montáž použite 4 x súpravy skrutiek SGKFM10x20PV

Verzie

Symbol	Katalógové číslo	Hmotnosť 1 ks (kg)	Množstvo (ks)
BUF MC	897334	0.09	10

Príklady použitia

