BUFEK... Držiak panela bočný KLIK



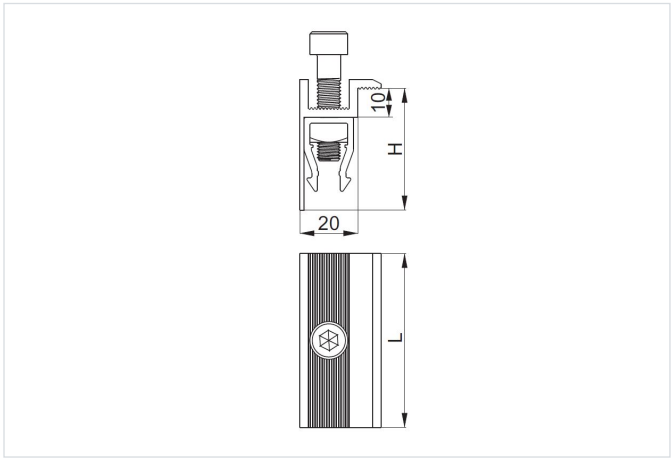

Hrúbka plechu: 4.0 mm
Nový výrobok: áno

- Upevnenie FV panelov na hliníkové profily
- PAL..., hliníkových montážnych líšt SM... a držiakov UPDMC a UPG...MC

Materiál

- Hliník (EN AW-6005A)

Na objednávku:

- L - lakovanie v čiernej farbe RAL9005

Doplňujúce informácie

- Súčasťou súpravy je svorka, imbusová skrutka SAM8..., štvorhranná matica NKWM8E a klips Klik

Výhody:

- Upravený tvar háčika KLIK zaisťuje rýchlu a stabilnú montáž držiakov
- Možnosť montáže do líšt SM..., profilov PAL... a držiakov UPDMC a UPG...MC..)
- Dostupná možnosť lakovaného povlaku (v čiernej farbe
- RAL9005), použitie lakovaného povlaku zlepšuje estetiku konštrukcie pri použití čiernych rámov panelov
- Zvýšená hrúbka držiaka 4 mm
- Držiaky dostupné v 3 dĺžkach: 50, 75 a 100 mm

Verzie

Symbol	Katalógové číslo	Dĺžka L (mm)	Výška H (mm)	Hmotnosť 1 ks (kg)	Množstvo (ks)
BUFEK30/50 L	8885302	50000	30	0.04	50
BUFEK35/50 L	8885352	50000	35	0.06	50
BUFEK30/50	888530	50	30	0.04	50
BUFEK32/50	888532	50	32	0.05	50
BUFEK35/50	888535	50	35	0.06	50
BUFEK30/75	888730	75	30	0.05	50
BUFEK32/75	888732	75	32	0.06	50
BUFEK35/75	888735	75	35	0.07	50
BUFEK30/100	888130	100	30	0.06	50
BUFEK32/100	888132	100	32	0.07	50
BUFEK35/100	888135	100	35	0.08	50

Príklady použitia

