BUFE... Držiak panela bočný

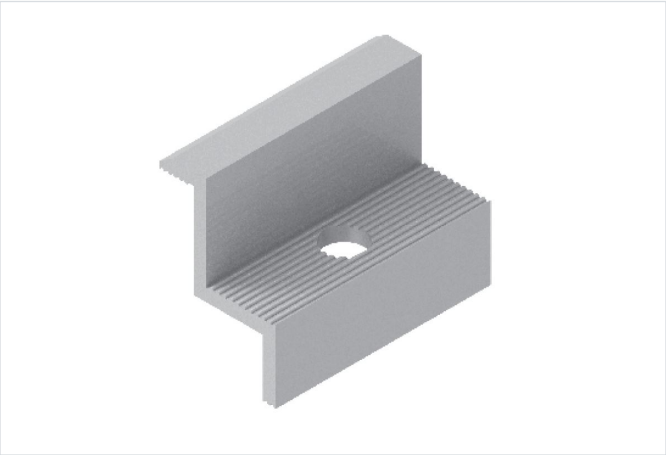

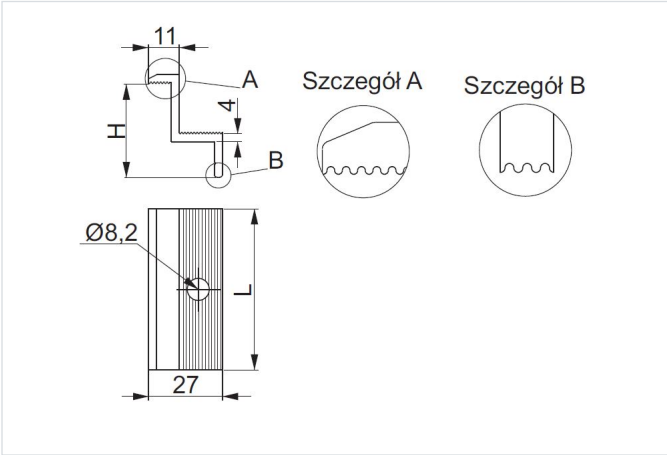

Hrúbka plechu: 4.0 mm
Nový výrobok: áno

- Upevnenie FV panelov na hliníkové profily
- PAL..., hliníkových montážnych líšt SM... a držiakov UPDMC a UPG...MC alebo profilov

Materiál

- Hliník (EN AW-6005A)

Na objednávku:

- L - lakovanie v čiernej farbe RAL9005

Doplňujúce informácie

Výhody:

- Zárezy zlepšujúce priľnavosť
- Pozdĺžne drážky v mieste dotlačenia panelu a styku svorky s profilom zvyšujú stabilitu upevnenia
- Špeciálny prierez zvyšujúci pevnosť prvku
- Dostupná možnosť lakovaného povlaku (v čiernej farbe RAL9005), použitie lakovaného povlaku zlepšuje estetiku konštrukcie pri použití čiernych rámov panelov
- Zvýšená hrúbka držiaka 4 mm
- Držiaky dostupné v 3 dĺžkach: 50, 75 a 100 mm

Verzie

Symbol	Katalógové číslo	Dĺžka L (mm)	Výška H (mm)	Hmotnosť 1 ks (kg)	Množstvo (ks)
BUFE30/50	858530	50	30	0.02	50
BUFE32/50	858532	50	32	0.02	50
BUFE35/50	858535	50	35	0.02	50
BUFE30/75	858730	75	30	0.03	50
BUFE32/75	858732	75	32	0.03	50
BUFE35/75	858735	75	35	0.03	50
BUFE30/100	858130	100	30	0.04	50
BUFE32/100	858132	100	32	0.04	50
BUFE35/100	858135	100	35	0.04	50

Príklady použitia

