# BDI... Bok striešky meniča

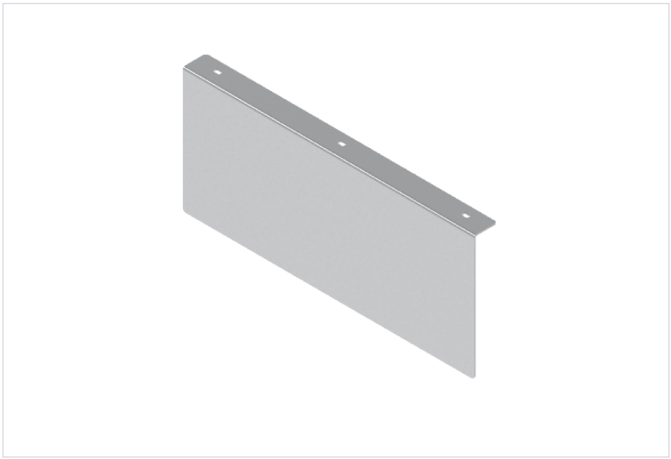

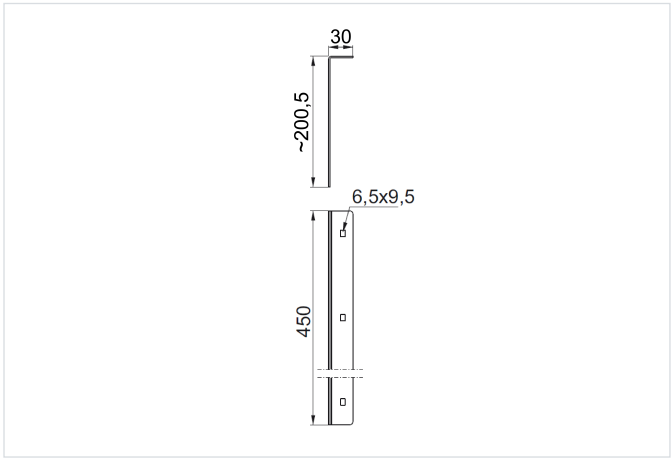


**Hrúbka plechu:** 2.0 mm

- Stuženie krytu, bočný kryt meniča

## Materiál

- Oceľ S350GD s povlakom: Magnelis®, MagiZinc®, PosMAC

## Doplňujúce informácie

- Ochrana meniča pred dažďom, snehom a mechanickým poškodením
- Vysoké pevnostné parametre
- Jednoduchá a rýchla montáž
- Možnosť rozšírenia krytu ďalšími modulmi na vytvorenie ľubovoľnej šírky prispôsobenej meniču
- Vyrobené z materiálu s povlakom Magnelis® s veľmi vysokou koróznou odolnosťou
- Symetrický tvar umožňujúci inštaláciu na ľavej a pravej strane krytu

Na montáž použite:

- Min. 3 x sada skrutiek SGKFM6x12

## Verzie

| Symbol | Hmotnosť 1 ks (kg) | Katalógové číslo | Množstvo (ks) |
|---|---|---|---|
| **BDI** | 1.60 | 895003 | 1 |

## Príklady použitia

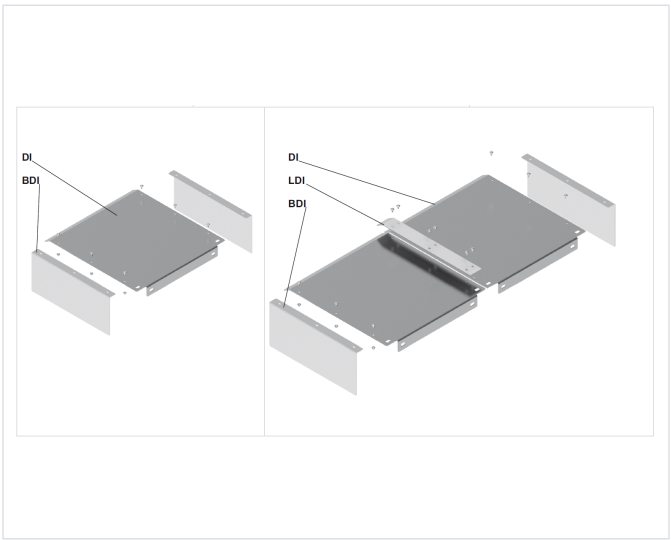





Montaż kompletnego zadaszenia osłaniającego inwerter mocowany do niezależnej konstrukcji wolnostojącej
Szczegół 1
Szczegół 1
Szczegół 2