BDFTH120... Profil - Magnelis

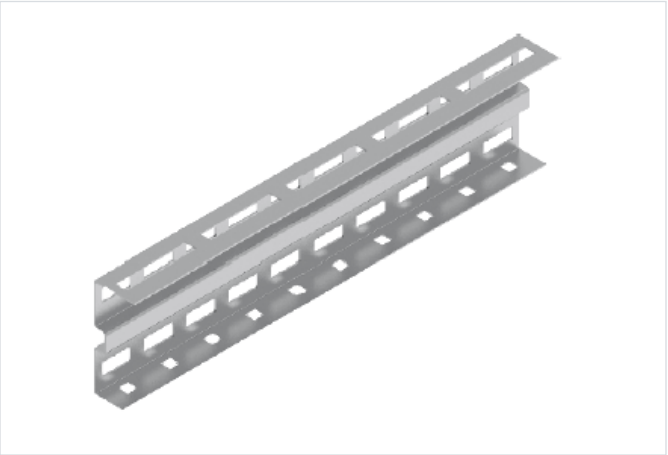

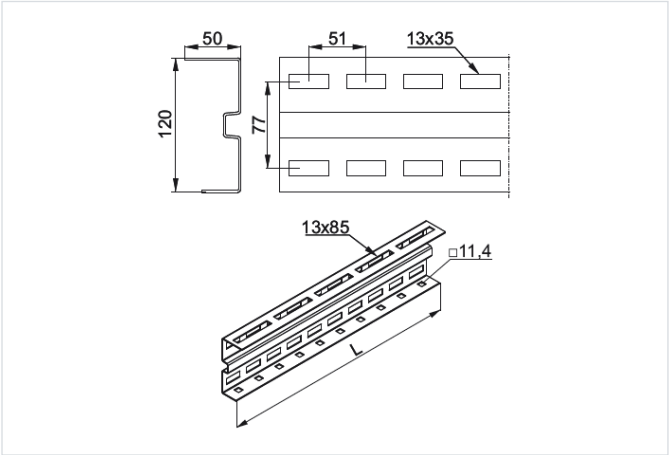

Hrúbka plechu: 3.0 mm

- Profil na určenie uhla sklonu voľne stojacich systémov

Materiál

- Oceľ S350GD s povlakom: Magnelis®, MagiZinc®, PosMAC

Doplňujúce informácie

- Predĺžená perforácia v hornej časti umožňuje montáž panelov rôznych rozmerov bez potreby vŕtania ďalších otvorov do profilu
- Rýchla montáž uholníkových profilov BDF...H120 s profilmi CWC100H50
- (väznice) vďaka predĺženiu hornej časti uholníkových profilov až o 50 mm a posunutiu otvorov, čo umožňuje pohodlný prístup zospodu nástrčným kľúčom a skrutkovačom
- Hustá a zväčšená perforácia na boku umožňuje montáž systému v rozsahu uhlov 20-35 stupňov
- Perforácia v spodnej časti umožňuje priskrutkovanie výstužných profilov bez potreby ďalších prvkov
- Vyrobené z materiálu s povlakom Magnelis® s veľmi vysokou koróznou odolnosťou
- Na montáž použite súpravy skrutiek SGKFM10x20PV + PW10F

Verzie

Symbol	Dĺžka L (mm)	Katalógové číslo	Hmotnosť 1 ks (kg)	Množstvo (ks)
BDFTH120/6N MC	6 018	863461	26.80	1
BDFTH120/6,4N MC	6 426	863464	28.59	1
BDFTH120/6,8N MC	6 834	863468	30.37	1

Príklady použitia

