BDFCH120... Profil - Magnelis

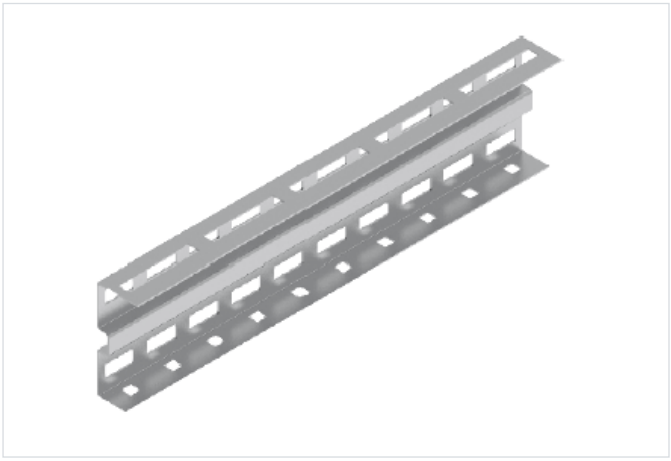

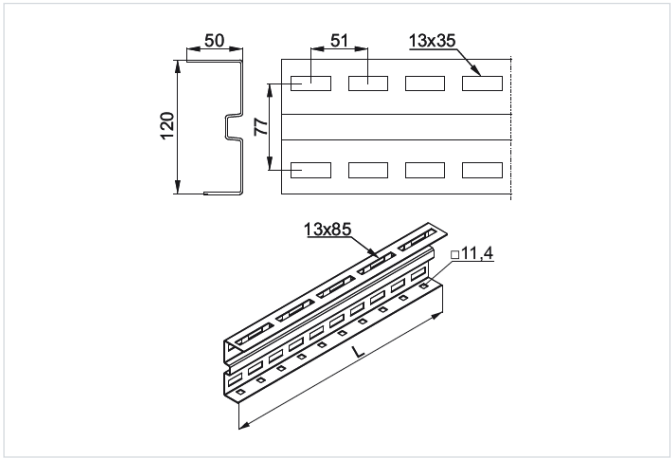

Hrúbka plechu: 2.0 mm

- Profil na určenie uhla sklonu voľne stojacich systémov

Materiál

- Oceľ S350GD s povlakom: Magnelis®, MagiZinc®, PosMAC

Doplňujúce informácie

- Predĺžená perforácia v hornej časti umožňuje montáž panelov rôznych rozmerov bez potreby vŕtania ďalších otvorov do profilu
- Rýchla montáž uholníkových profilov BDF...H120 s profilmi CWC100H50
- (väznice) vďaka predĺženiu hornej časti uholníkových profilov až o 50 mm a posunutiu otvorov, čo umožňuje pohodlný prístup zospodu nástrčným kľúčom a skrutkovačom
- Hustá a zväčšená perforácia na boku umožňuje montáž systému v rozsahu uhlov 20-35 stupňov
- Perforácia v spodnej časti umožňuje priskrutkovanie výstužných profilov bez potreby ďalších prvkov
- Vyrobené z materiálu s povlakom Magnelis® s veľmi vysokou koróznou odolnosťou
- Na montáž použite súpravy skrutiek SGKFM10x20PV + PW10F

Verzie

Symbol	Dĺžka L (mm)	Katalógové číslo	Hmotnosť 1 ks (kg)	Množstvo (ks)
BDFCH120/3,6N MC	3 570	863335	11.04	1
BDFCH120/4,4N MC	4 386	863343	13.49	1
BDFCH120/4,8N MC	4 794	863347	14.72	1
BDFCH120/5,4N MC	5 406	863354	16.56	1
BDFCH120/4,2N MC	4200	863342	12.88	1

Príklady použitia

