Káblové nosné systémy › Nosný systém fotovoltických panelov › Príslušenstvo

BDFCH100... Profil - Magnelis

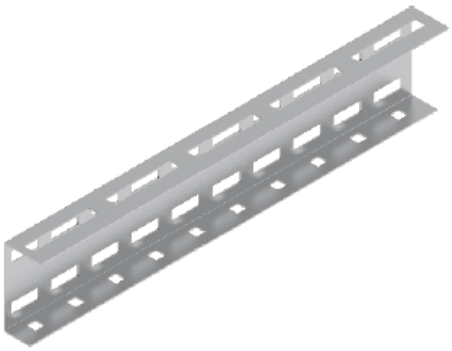

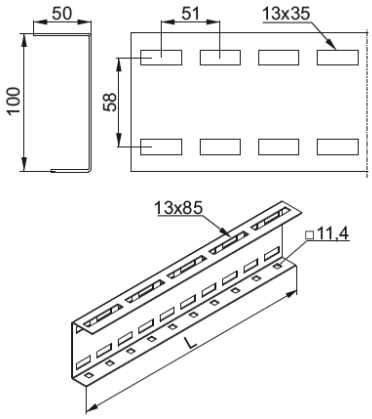

Hrúbka plechu: 2.0 mm

- Profil na určenie uhla sklonu voľne stojacich systémov

Materiál

- Oceľ S350GD s povlakom: Magnelis®, MagiZinc®, PosMAC

Doplňujúce informácie

- Predĺžená perforácia v hornej časti umožňuje montáž panelov rôznych rozmerov bez potreby vŕtania ďalších otvorov do profilu
- Hustá a zväčšená perforácia na boku umožňuje montáž systému v rozsahu uhlov 20-35 stupňov
- Perforácia v spodnej časti umožňuje priskrutkovanie výstužných profilov bez potreby ďalších prvkov
- Vyrobené z materiálu s povlakom Magnelis® s veľmi vysokou koróznou odolnosťou
- Na montáž použite súpravy skrutiek SGKFM10x20PV + PW10F

Verzie

Symbol	Dĺžka L (mm)	Katalógové číslo	Hmotnosť 1 ks (kg)	Množstvo (ks)
BDFCH100/2,75N MC	2 754	863725	6.94	1
BDFCH100/3,2N MC	3 164	863132	8.08	1

Príklady použitia

