APP... Adaptér - Magnelis

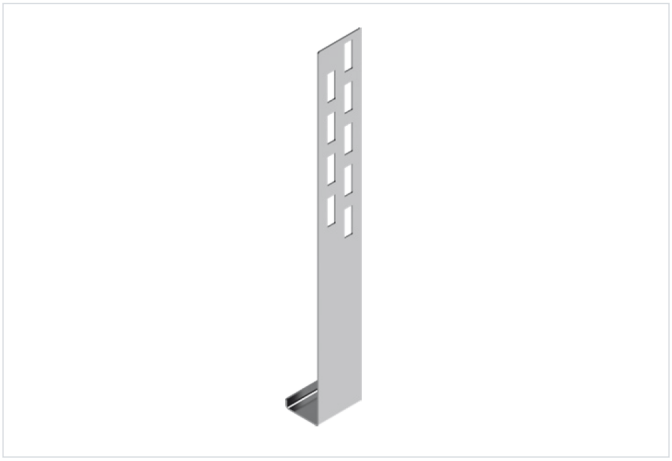

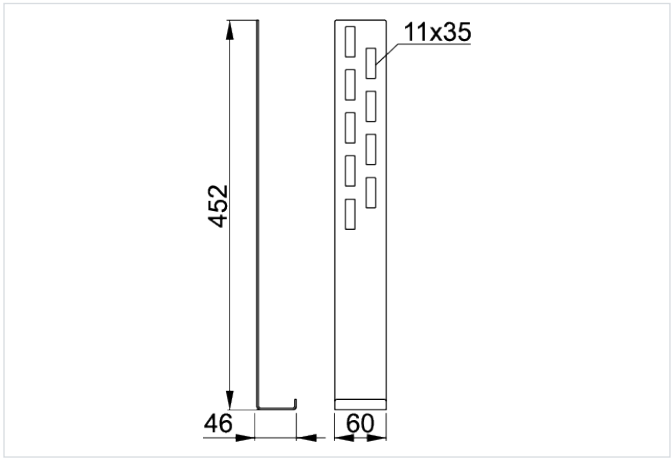

Hrúbka plechu: 2.0 mm

- Na podopretie panela počas inštalácie konštrukcie k profilom na fasáde a ochranu proti zošmyknutiu nainštalovaného panela

Materiál

- Oceľ S350GD s povlakom: Magnelis®, MagiZinc®, PosMAC

Doplňujúce informácie

- Zvyšuje bezpečnosť fasádnych systémov a zábradlí
- Vyrobené z ocele s povlakom Magnelis®, MagiZinc®, PosMAC s veľmi vysokou odolnosťou proti korózii
- Vysoké pevnostné parametre
- Na inštaláciu použite 1 sadu SRM10x30F

Verzie

Symbol	Katalógové číslo	Hmotnosť 1 ks (kg)	Množstvo (ks)
APP MC	892525	0.41	10