ADBIPUF MC Adaptér strednej svorky panela - Magnelis

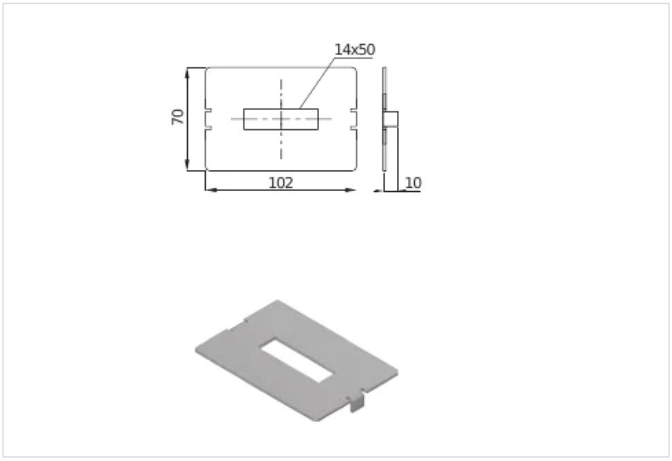

- Montáž medzi svorku panela a nosný profil vo voľne stojacich konštrukciách.

Materiál

- MC - oceľ s povlakom Magnelis®

Doplňujúce informácie

- Väčšia styčná plocha medzi panelom a konštrukciou
- Vyššia stabilita upevnenia panela
- Viac možností nastavenia polohy panela

Verzie

Symbol	Katalógové číslo	Hmotnosť 1 ks (kg)	Množstvo (ks)
ADBIPUF MC	895856	0.16	20

Príklady použitia

