Káblové nosné systémy › Nosné a montážne prvky › Stropné nosníky

ZTK... Objímka



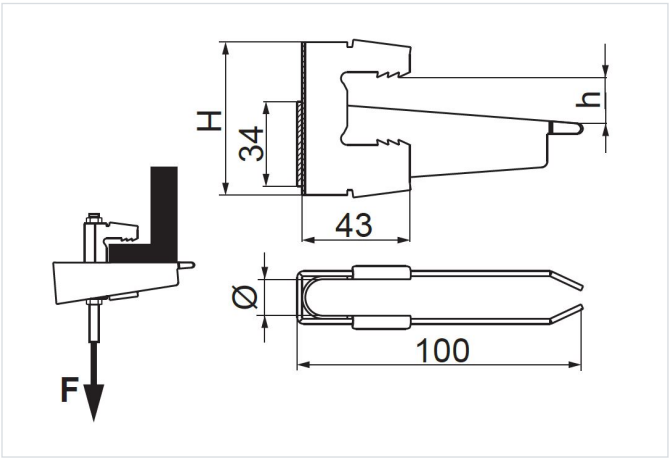

Nový výrobok: áno
Výrobok určený na vysoké zaťaženie: áno

- Montáž tyčí, objímok a pod. na: I-nosníky, uholníkové profily a pod.

Materiál

- S - oceľ pozinkovaná metódou Sendzimir STN EN 10346:2015

Verzie

Symbol	Katalógové číslo	Rozmer Ø (mm)	Rozmer h (mm)	Rozmer H (mm)	Rozmer a (mm)	Maximálne zaťaženie Fmax (kN)	Hmotnosť 1 ks (kg)	Množstvo (ks)
ZTK6/8 S	751109	6-8	8-20	61	43	2	0.15	50
ZTK10 S	751209	10	8-22	61	43	3.50	0.16	50
ZTK12 S	751309	12	8-22	61	43	5	0.17	50
ZTK16 S	751409	16	11-27	70	46	10	0.29	50