ZSU2... Nosníková spona



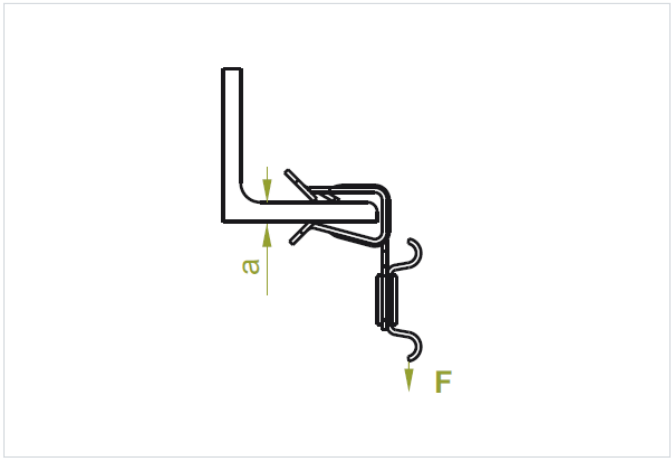

Hrúbka plechu: 1.0 mm
rýchla montáž: áno
Montáž bez nástrojov: áno

- Zavesenie ľahkých konštrukcií na otvorené profily.

Materiál

- SCS - pozinkovaná pružinová oceľ

Verzie

Symbol	Katalógové číslo	Hrúbka a	Maximálne zaťaženie Fmax (kN)	Množstvo (ks)
ZSU2 13/2	797701	2-3	0.15	100
ZSU2 13/3	797801	3-8	0.15	100
ZSU2 16/2	797901	8-14	0.15	100
ZSU2 16/3	798001	14-20	0.15	100

Príklady použitia

