ZSU1... Nosníková spona



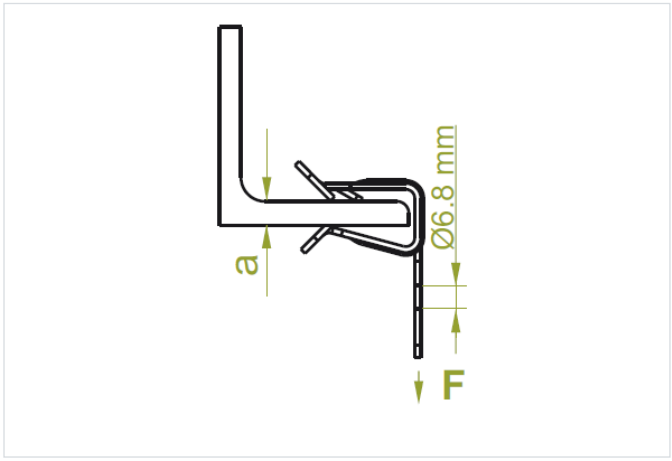

Hrúbka plechu: 1.0 mm
rýchla montáž: áno
Montáž bez nástrojov: áno

- Zavesenie ľahkých konštrukcií na otvorené profily.

Materiál

- SCS - pozinkovaná pružinová oceľ

Verzie

Symbol	Katalógové číslo	Hrúbka a	Maximálne zaťaženie Fmax (kN)	Množstvo (ks)
ZSU1 13/2	797301	2-3	0.70	100
ZSU1 13/3	797401	3-8	0.90	100
ZSU1 16/2	797501	8-14	0.90	100
ZSU1 16/3	797601	14-20	0.90	100

Príklady použitia

