ZSP2... Nosníková spona



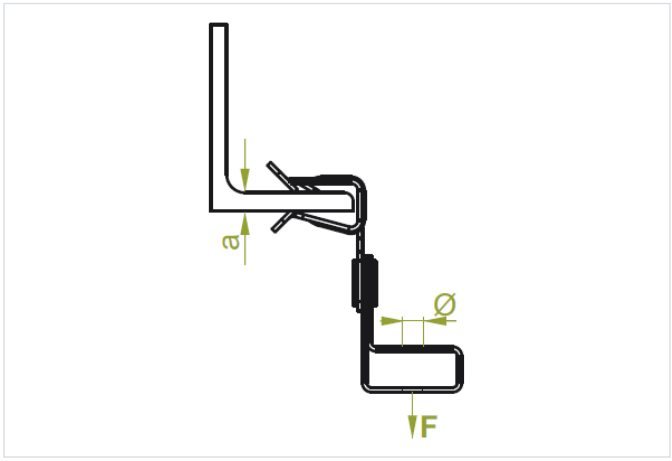

Hrúbka plechu: 1.0 mm
rýchla montáž: áno
Montáž bez nástrojov: áno

- Zavesenie ľahkých konštrukcií na otvorené profily.

Materiál

- SCS - pozinkovaná pružinová oceľ

Verzie

Symbol	Katalógové číslo	Priemer Ø	Hrúbka a	Maximálne zaťaženie Fmax (kN)	Množstvo (ks)
ZSP211/2	791301	11	2-3	0.70	100
ZSP211/3	791401	11	3-8	0.90	100
ZSP211/8	791501	11	8-14	0.90	100
ZSP211/14	791601	11	14-20	0.90	100

Príklady použitia

