ZSK3... Nosníková spona



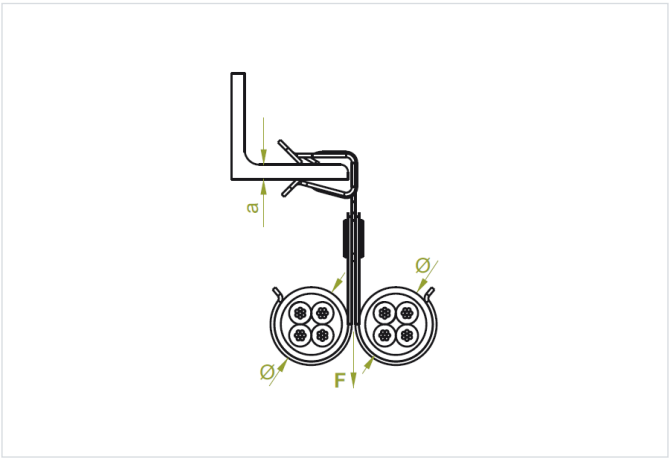

Hrúbka plechu: 1.0 mm
rýchla montáž: áno
Montáž bez nástrojov: áno

- Zavesenie káblov a rúr na otvorené profily.

Materiál

- SCS - pozinkovaná pružinová oceľ

Verzie

Symbol	Katalógové číslo	Priemer Ø min.	Priemer Ø max.	Hrúbka a	Množstvo (ks)
ZSK313/2	796901	11	13	2-3	100
ZSK313/3	797001	11	13	3-8	100
ZSK316/2	797101	12.50	16	2-3	100
ZSK316/3	797201	12.50	16	3-8	100

Príklady použitia

