ZSK2... Nosníková spona



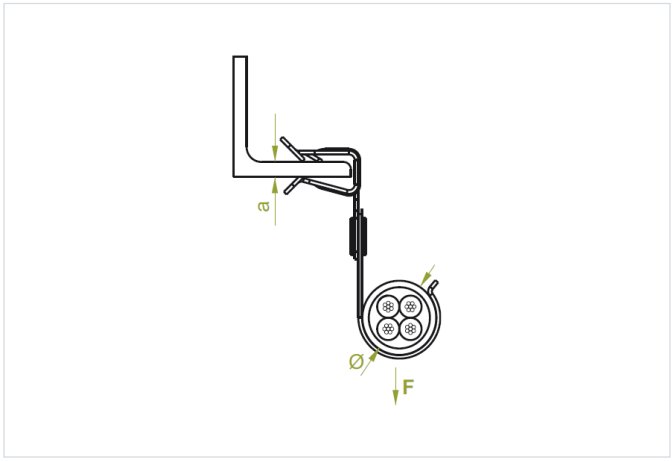

Hrúbka plechu: 1.0 mm
rýchla montáž: áno
Montáž bez nástrojov: áno

- Zavesenie káblov a rúr na otvorené profily.

Materiál

- SCS - pozinkovaná pružinová oceľ

Verzie

Symbol	Katalógové číslo	Priemer Ø min.	Priemer Ø max.	Hrúbka a	Množstvo (ks)
ZSK2 13/2	796501	11	13	2-3	100
ZSK2 13/3	796601	11	13	3-8	100
ZSK2 16/2	796701	12.50	16	2-3	100
ZSK2 16/3	796801	12.50	16	3-8	100

Príklady použitia

