ZS3... Nosníková spona



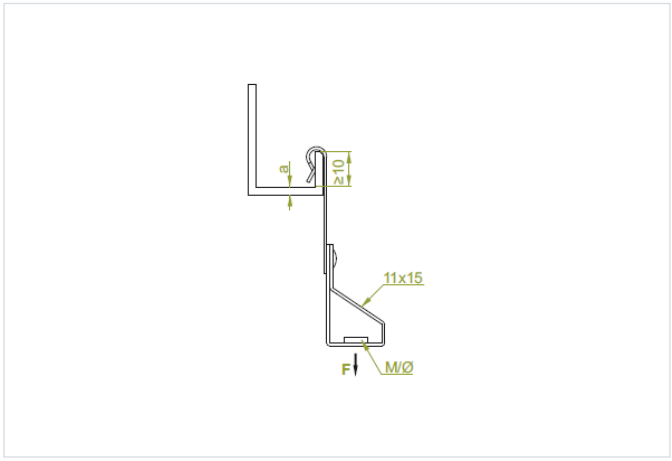

Hrúbka plechu: 1.0 mm
Nový výrobok: áno
rýchla montáž: áno
Montáž bez nástrojov: áno

- Zavesenie ľahkých konštrukcií na otvorené profily.

Materiál

- SCS - pozinkovaná pružinová oceľ

Verzie

Symbol	Katalógové číslo	Rozmer M (mm)	Rozmer o (mm)	Hrúbka a	Maximálne zaťaženie Fmax (kN)	Množstvo (ks)
ZS31M6	791003	6	0	1,5-4	0.70	100
ZS31M8	791103	8	0	1,5-4	0.70	100
ZS31M10	791203	10	0	1,5-4	0.70	100
ZS32M6	791303	6	0	4,0-6,5	0.70	100
ZS32M8	791403	8	0	4,0-6,5	0.70	100
ZS32M10	791503	10	0	4,0-6,5	0.70	100
ZS33	791603	0	11	1,5-4	0.70	100
ZS34	791703	0	11	4,0-6,5	0.70	100

Príklady použitia

