ZS2... Nosníková spona



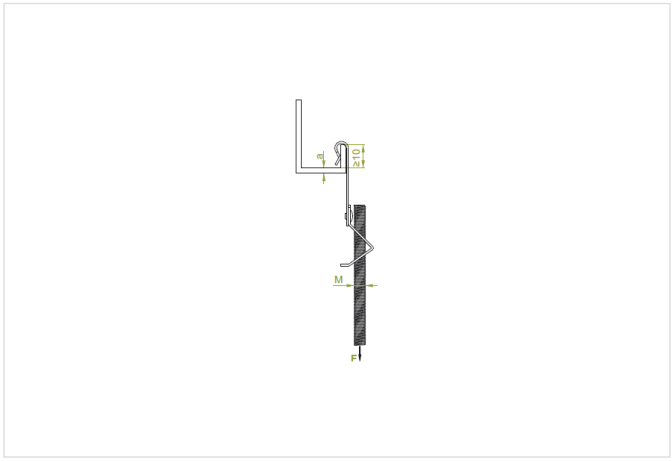

Hrúbka plechu: 1.0 mm
Nový výrobok: áno
rýchla montáž: áno
Montáž bez nástrojov: áno

- Zavesenie ľahkých konštrukcií na otvorené profily.

Materiál

- SCS - pozinkovaná pružinová oceľ

Verzie

Symbol	Katalógové číslo	Hrúbka a	Rozmer M (mm)	Maximálne zaťaženie Fmax (kN)	Množstvo (ks)
ZS21M6	790303	1,5-4	6	0.60	100
ZS21M8	790403	1,5-4	8	0.70	100
ZS21M10	790503	1,5-4	10	0.70	100
ZS22M6	790603	4,0-6,5	6	0.60	100
ZS22M8	790703	4,0-6,5	8	0.70	100
ZS22M10	790803	4,0-6,5	10	0.70	100

Príklady použitia

