ZRTS... Úchyt na T-rošt



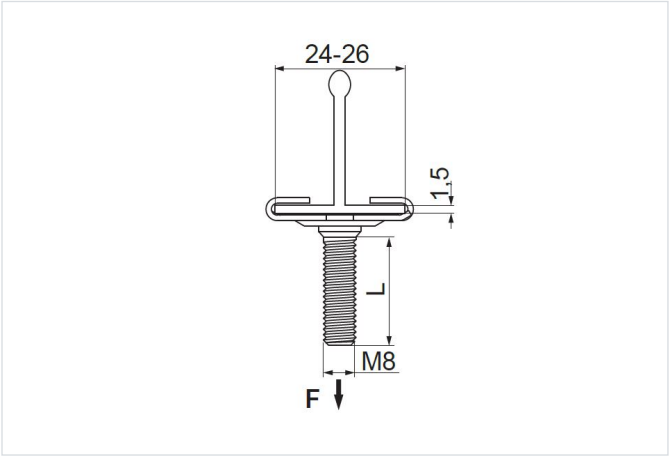

Nový výrobok: áno

- Zavesenie ľahkých konštrukcií na rošty podhľadov.

Materiál

- SCS - pozinkovaná pružinová oceľ

Doplňujúce informácie

- Zavesenie elektrických prvkov na akustický rošt T24 modulového podhľadu
- Montáž nevyžaduje nástroje
- Rýchla, jednoduchá a bezpečná skrutkovaná montáž

Verzie

Symbol	Katalógové číslo	Rozmer L	Maximálne zaťaženie Fmax (kN)	Množstvo (ks)
ZRTSM6x11	798704	11	0.22	100
ZRTSM6x16	798705	16	0.22	100

Príklady použitia

