Káblové nosné systémy › Nosné a montážne prvky › Spojovacie prvky

ZL... Svorka lanka - galvanický zinok



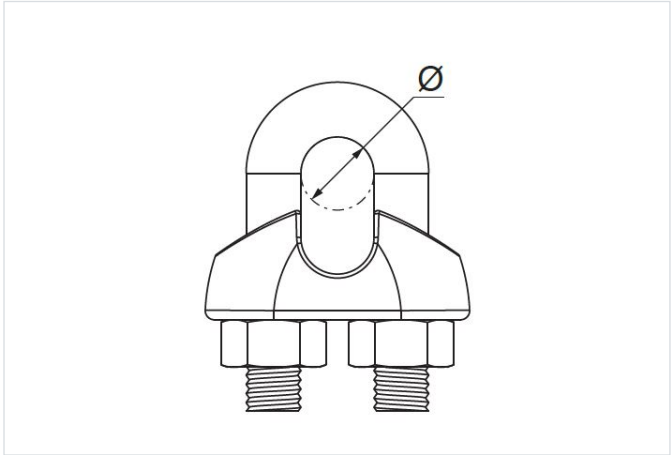

- Na lisovanie oceľových lán.

Materiál

- G - galvanicky pozinkovaná oceľ STN EN ISO 2081

Dostupné povrchové úpravy:

- E - nerezová oceľ

Verzie

Symbol	Katalógové číslo	Rozmer o (mm)	Vhodné pre laná s priemerom Ø (mm)	Množstvo (ks)
ZL3 G	650123	3	1,5 ; 2; 3;	100
ZL5 G	650323	5	4; 5	100
ZL6 G	650423	6	6	100
ZL8 G	650523	8	8	50
ZL10 G	650623	10	10	50