ZDW... Hák I-nosníka



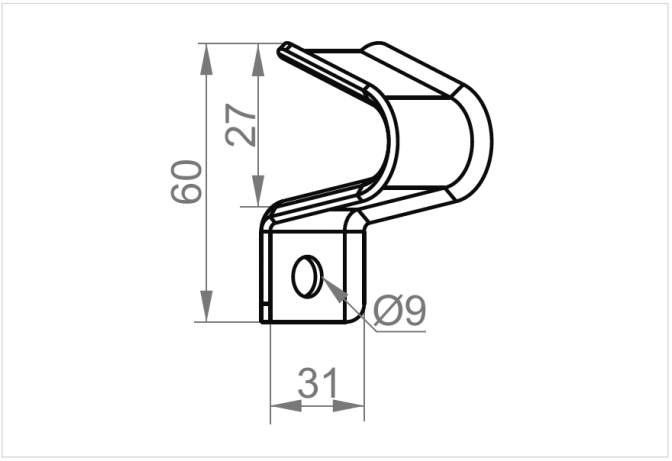

- Zavesenie káblových trás.Zavesenie káblových trás.Zavesenie káblových trás.Zavesenie káblových trás.Zavesenie káblových trás.Zavesenie káblových trás.Zavesenie káblových trás.

Materiál

- S - oceľ pozinkovaná metódou Sendzimir STN EN 10346:2015

Dostupné povrchové úpravy:

- FP - zinkované metódou zinkových lamiel STN EN ISO 10683:2018
- E - nerezová oceľ
- L - lakovanie v štandardnej farbe RAL

Verzie

Symbol	Katalógové číslo	Hmotnosť 1 ks (kg)	Množstvo (ks)
ZDW S	751006	0.08	100

Príklady použitia

